YJ70

Инструкция по эксплуатации

Электрический нож типа YJ70A используется в производстве одежды, обуви, головных уборов и зонтов. Он быстро производит раскрой; его можно переносить и он отличается гибкостью. Машина рационально сконструирована и имеет все необходимые функции.	
Технические данные: Диаметр ножа: 70 мм Скорость: 2400 об/мин Высота кроя: 25 мм Напряжение: однофазное 210~230V Мощность: 170W	
Применение и сборка	
1	Заточка лезвия Включите нож, нажмите ручку точила B3, точило B7 автоматически заточит лезвия. Если на точиле скапливается грязь, его следует предварительно очистить или установить новое.
2	Установка и снятие ножа Повернуть лезвие к отверстию точила, затем вставить цилиндрическую шпильку и открутить или закрутить крепление ножа B22
3	Замену других частей следует производить согласно прилагаемой схеме.
Техническое обслуживание	
1	Если на точиле B7 скапливается грязь, его следует очистить или своевременно заменить, чтобы обеспечить правильную заточку лезвия и поддерживать лезвия в рабочем состоянии.
2	Следует также удалять мелкую пыль, которая скапливается за лезвием и внутри самой машины; это поможет избежать поломок.
3	Смазка червячной передачи. При нормальной работе ножа следует добавлять смазку в маслёнку B9 два-три раза в месяц.
4	Смазка лезвия Для уменьшения трения между малым лезвием и нижним лезвием, перед началом работы следует смазать фитиль маслом №30.
5	Замена электрических щёток. После долгого использования щётки истираются. Чтобы предотвратить повреждение электромотора, следует регулярно заменять щётки. Если мотор работает нештатно, сразу же остановите машину и проверьте состояние электрощёток.

Интернет магазин промышленного швейного оборудования http://procapitalist.ru/sms

Причины отказа раскроя, застревания лезвия, проблема с раскроем и удаления лезвия	
Проблема	Способ решения
Лезвия B25 или B21 изогнулись или поломались.	Заменить.
Лезвия не расположены под правильным углом.	Отрегулировать угол. Нижнее лезвие должно касаться верхнего под минимальным углом.
Грязь на точиле.	Удалите грязь и заточите нож.

Меры предосторожности	
1	При установке или демонтаже деталей убедитесь, что устройство выключено из сети.
2	Следует работать только при нормальном напряжении (210-230В).
3	Соблюдайте осторожность, чтобы не допустить обрыва электрокабеля, старайтесь не повредить устройство и лезвия.
4	Нельзя останавливаться, чтобы усилием выровнять крой.
5	Ни в коем случае не дотрагивайтесь рукой до работающего ножа.

Комплектация	
Нож	1
Точило	1
Цилиндрическая шпилька	1
Плоская кисть	1
Соединитель	2
Электрическая щётка	1
Смазывающий фитиль	1
Смазка 1	1

Трехмерная схема сборки ножа YJ70

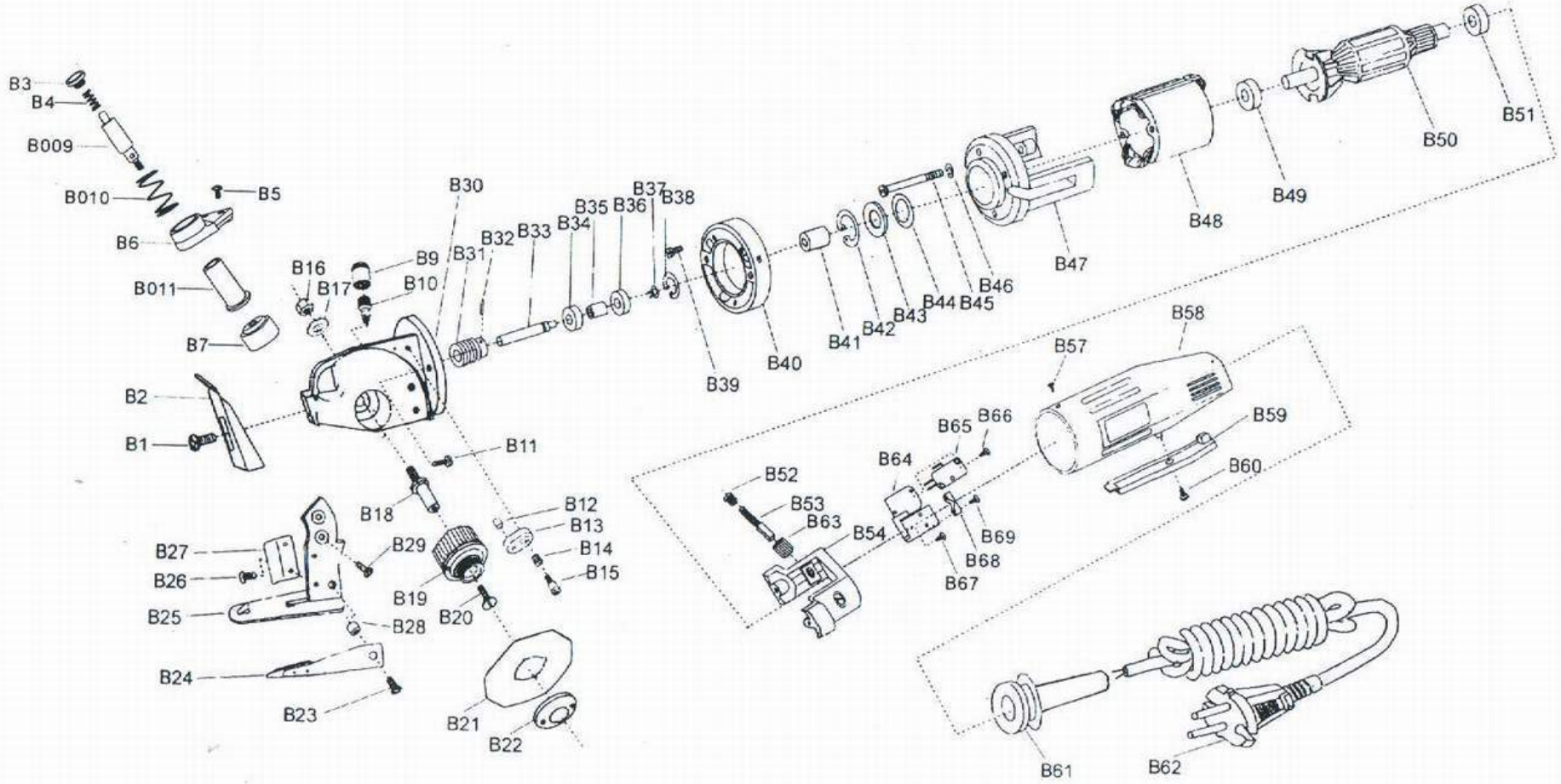

2005年11月版

Интернет магазин промышленного швейного оборудования http://procapitalist.ru/sms