РАСКРОЙНАЯ МАШИНА СЕРИИ MSK-K

ИНСТРУКЦИЯ И СПИСОК ДЕТАЛЕЙ

ОСТОРОЖНО!

Машина оснащена острыми ножами

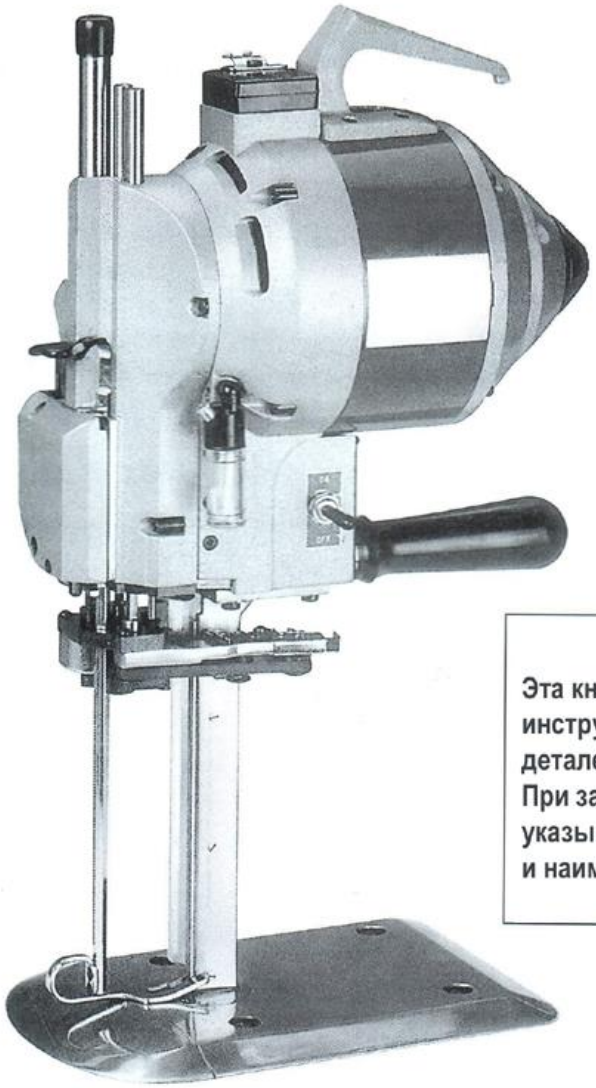

ВАЖНО!
Эта книга содержит инструкции и список деталей машины.
При заказе деталей указывайте их номер и наименование.

Интернет магазин промышленного швейного оборудования http://procapitalist.ru/sms

РАСКРОЙНАЯ МАШИНА MSK-K
ОПИСАНИЕ ЭКСПЛУАТАЦИИ, СПОСОБОВ СМАЗКИ И ОБСЛУЖИВАНИЯ

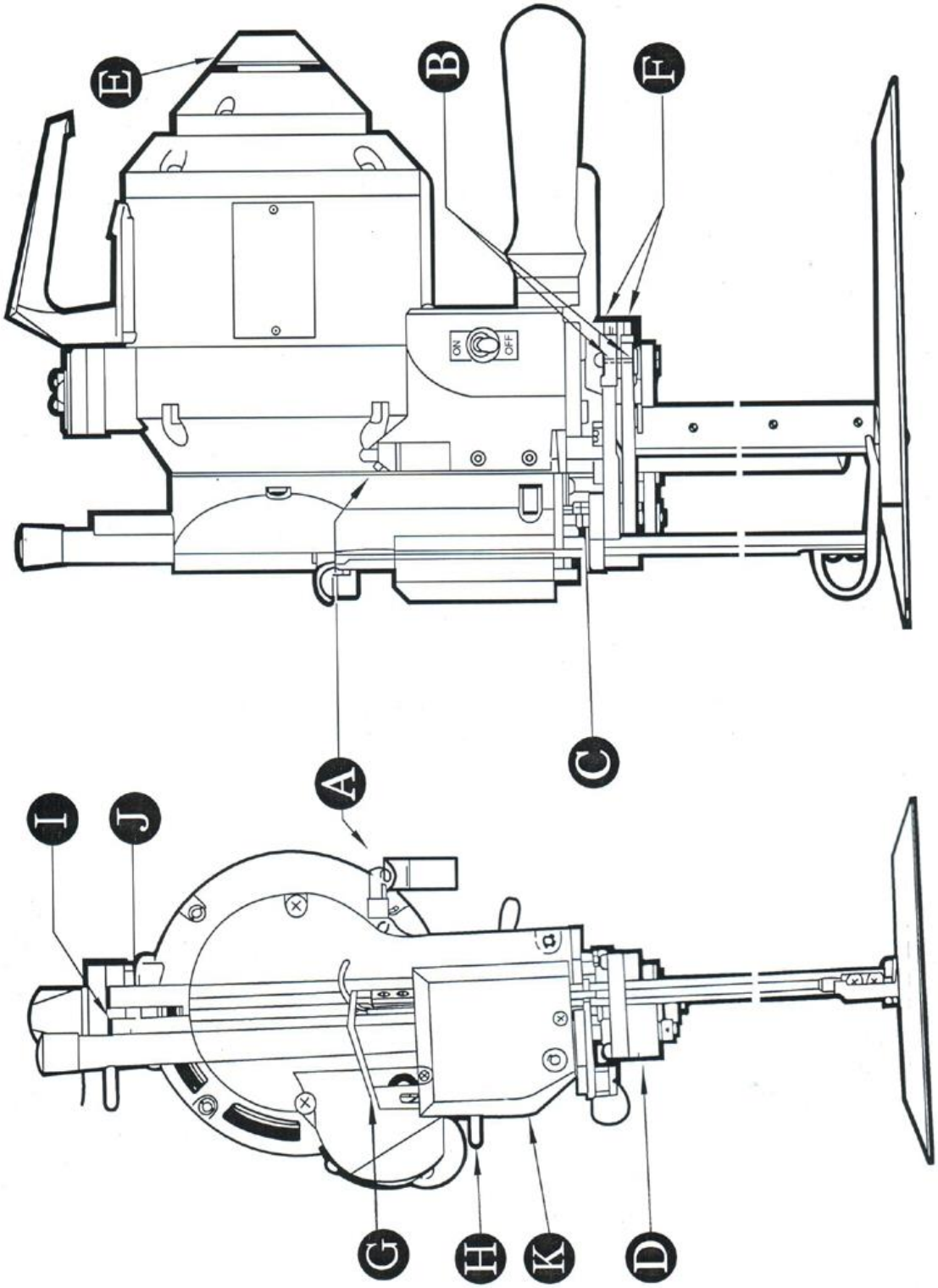

Интернет магазин промышленного швейного оборудования http://procapitalist.ru/sms

ПЕРЕД НАЧАЛОМ РАБОТЫ

1. Наполните маслёнку A. Убедитесь, что масло вливается без помех. Если есть помехи, устраните их.
2. Надавите на E и несколько машинных вращений вручную, чтобы масло попало на контактные поверхности.
3. Нож всегда должен быть в закрытом положении перед пуском.

БУДЬТЕ ОСТОРОЖНЫ

1. В холодную погоду пользуйтесь машиной в отапливаемом помещении.
2. Чтобы избежать излишнего трения между контактными поверхностями, несколько раз включите и выключите машину перед тем как запустить её постоянно.
3. Убедитесь, что в трёхфазовой машине направление вращения согласно стрелке-указателю T.
4. Не используйте слишком много масла. Не используйте машинное масло. Пользуйтесь моторным маслом как минимум №30.

СМАЗКА

КАЖДЫЕ ДВА ЧАСА	РАЗ В НЕДЕЛЮ	РАЗ В МЕСЯЦ
1. Наполняйте маслёнку A. (Смазывать подшипник шатуна не нужно.)	Одну каплю масла в трубки I и J, вал шкива C и шкив ремня B.	Снимите пробку S и введите смазочную трубку. Нанесите смазку (размером с горошину) на отверстие.

РАБОТА С ТОЧИЛОМ

1. Уберите машину от рулонов ткани.
2. Опустите прижимное основание с помощью рычага G, который находится рядом с рукояткой управления
3. Плавно нажмите рычаг G вниз.
4. Не пользуйтесь точилом, если в машине нет ножа.
5. Не пользуйтесь точилом для раскроя материала, разложенного в машине.
6. Не выключайте мотор, пока точило движется.
7. Если рычаг G заклинило из-за слишком резкого действия, поднимите рычаг H и повторите попытку.

УХОД ЗА МАШИНОЙ

1. Выдувайте корпию из мотора и точила пневмопистолетом или подобным устройством дважды в неделю.
2. Корпию в винтовом механизме точила под кожухом K следует удалять раз в неделю.
3. Очищайте салазки ножа очистителем пазов раз в день.
4. Удаляйте корпию с роликов в пластине основания. Во избежание ненужного скопления корпии, не смазывайте ролики пластины. Если ролики застревают, удалите их из пластины и промойте в растворителе.

起动前：

1.油杯 A 注油并保持畅通，不通请清除垃圾。
2.按下 E 并且上下旋转几次使润滑油涂布在接触表面。
3.当起动时，磨削装置必须在上面锁紧位置。

注意：

1.在寒冷天气，机器放置在暖和地方。
2.防止接触表面过分磨损，在机器连续运转之前不准重复短促的开和关。
3.三相电机的旋转方向必须与旋手标志的箭头方向一致。
4.不要使用太多的油，不宜使用缝纫机油，最好使用 30 号机油。

润滑：

每 2 小时加油一次	一周加油一次	一月加油一次
1.油杯 A 注入润滑油。	1. I 和 J 管子　2.滑轮油 C 3.带滑轮 B 一次注入少量油	旋去 S 油塞，插入油管，注油脂至孔。

操作磨削装置时：

1.把裁布机离开裁剪物料。
2.松开压脚锁紧手柄，使压脚降至最低。
3.压杆 G 用力下按时不能太快。
4.在裁布机上没有刀片时不要开动磨刀装置。
5.裁布机在裁剪物料时不要开动磨刀装置。
6.当磨刀装置在磨削时不要关闭马达。
7.在磨刀装置快速运行中杆 G 被锁紧，提起杆 H 就能打开锁紧，磨刀装置开始退回。

保养：

1.每周二次清理吹出马达和磨削装置中的布尘。
2.每周一次拆卸磨刀装置盖 K 清除布尘。
3.每日一次，清理刀片滑槽。
4.在底部的滚针轴承没有油或被布尘堵塞，滚针轴承粘住，要清除布尘并且在清洁溶剂中清洗上油。

Интернет магазин промышленного швейного оборудования http://procapitalist.ru/sms

МОТОР И УСТРОЙСТВО КОРПУСА

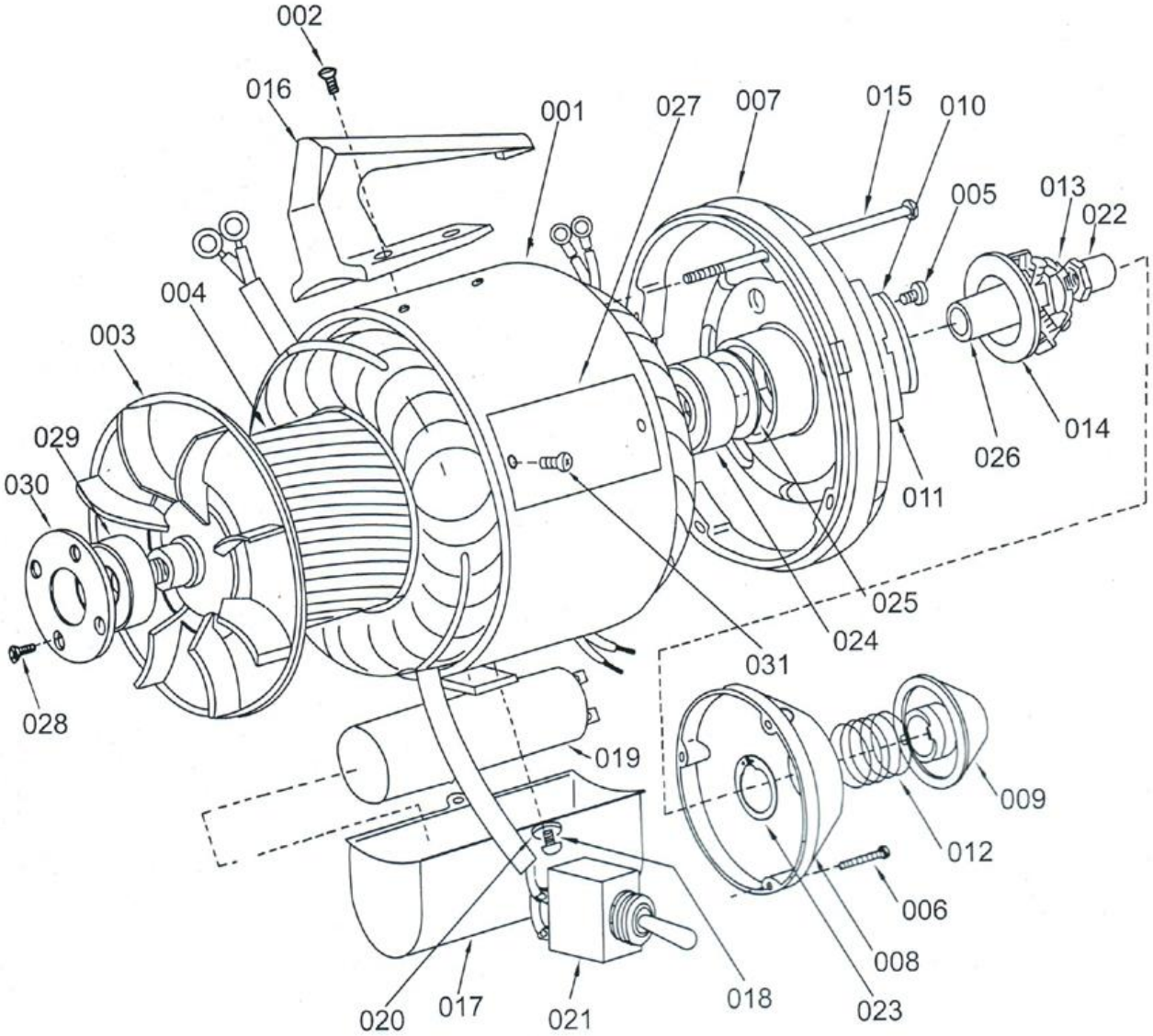

№ П/П	КОД	НАИМЕНОВАНИЕ	零件名称	КОЛ-ВО
001	ZC-MIV-1.1	Статор конденсатора	定子总成	1
002	M4 × 12	Винт переносной рукоятки	提手螺钉	4
003	ZC-M-1-3	Вентилятор ротора	风叶	1
004	ZC-MIV-1.2	Ротор со штангой	转子总成	1
005	M4 × 8	Выключатель к винтам подшипника	自动切断开关螺钉	2
006	M3 × 16	Винты пылезащитного колпачка	防尘盖螺钉	3
007	ZC-MIV-1.7	Корпус заднего шарикоподшипника	后轴承座	1
008	ZC-MIV-1-16	Пылезащитный колпачок	防尘盖	1
009	ZC-MIV-1.8	Рукоятка регулятора	旋手	1
010		Выключатель	断路开关	1
011	ZC-MIV-1-15	Замкнутая пластина	绝缘板	1
012	ZC-MIV-1-18	Пружина рукоятки регулятора	旋手弹簧	1
013	ZC-MIV-1-19	Гайка рукоятки регулятора	旋手离合螺母	1
014		Автоматический выключатель	自动断路器	1
015	M × 115	Винты подшипников (фронт к тылу)	前后轴承座联结螺钉	4
016	ZC-M-1-25	Рукоятка транспортировки	提手	1
017	ZC-M-0-5	Крышка конденсатора	电容罩	1
018	M5 × 8	Винты для кожуха конденсатора	电容罩螺钉	2
019		Конденсатор	电容	1
020	¢ 5	Шайбы	垫圈	2
021		Переключатель	开关	1
022	ZC-MIV-1-17	Гайка установки автовыключателя	自动断路器固定螺母	1
023	¢ 22	Бандажное кольцо	挡圈	1
024	80202	Задний шарикоподшипник	后球轴承	1
025	ZC-M-1-23	Пружинная шайба задн. ш. подшипника	后轴承弹性垫圈	1
026	ZC-MIV-1-22	Муфта	离心开关轴套	1
027	ZC-MIV-0-6	Пластина с названием	铭牌	2
028	M3 × 10	Винты держателя передн. подшипника	前轴承盖螺钉	4
029	80202	Передний подшипник	前球轴承	1
030	ZC-M-1-8	Держатель переднего подшипника	前球轴承盖	1
031	M2.5 × 4	Винты	螺钉	4

Интернет магазин промышленного швейного оборудования http://procapitalist.ru/sms

УСТРОЙСТВО ПЕРЕДНЕГО КОЖУХА

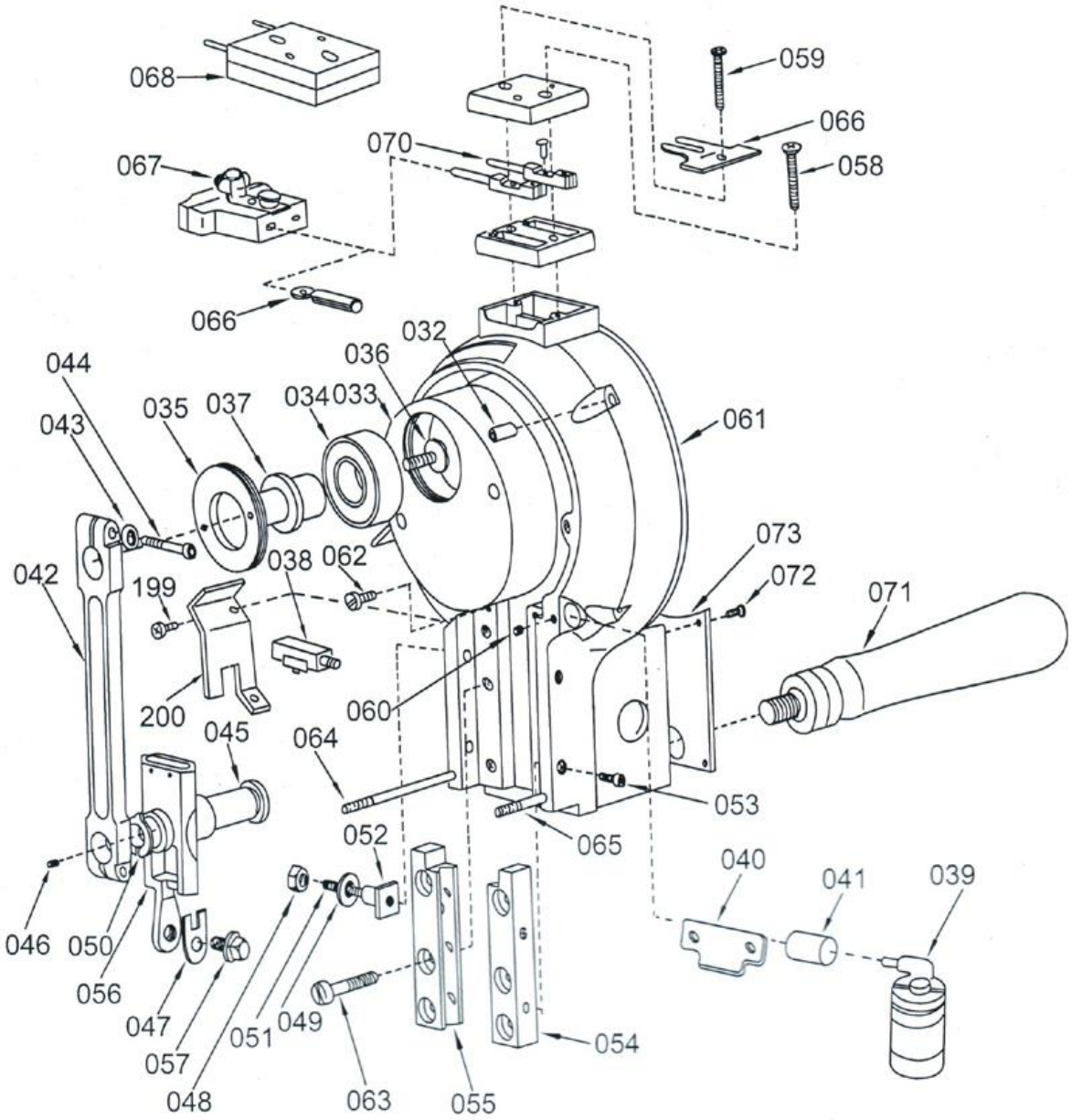

Интернет магазин промышленного швейного оборудования http://procapitalist.ru/sms

№ П/П	КОД	НАИМЕНОВАНИЕ	零件名称	КОЛ-ВО
032	ZC-M-1-2	Гайки подшипников (фронт к тылу)	前后轴承座联结螺母	4
033	ZC-M-1-4	Коленчатый рычаг	曲柄(偏心轮)	1
034	80201	Подшипник коленчатого рычага	曲柄球轴承	1
035	ZC-M-1-7	Стоп. винты подшипника кол. рычага	曲柄轴承盖	1
036	ZC-M-1-6	Винт для штанги подшипника	轴承销螺钉	1
037	ZC-MIV-1-5	Штанга для шарикоподшипника	轴承销	1
038	ZC-M-1.5	Штатив смазочной прокладки	油垫座	1
039	ZC-M-0.2	Маслёнка	油杯	1
040	ZC-M-1-29	Кожух штатива смазочной прокладки	油垫座盖片	1
041	ZC-M-1-28	Масляная трубка для цапфы	油管肘节	1
042	ZC-MIV-1-27	Шатун	连杆	1
043	¢ 4	Виброустойчивые гайки	防松垫圈	2
044	M4 × 18	Зажимные винты шатуна	连杆紧固螺钉	2
045	ZC-MIV-1-11	Цапфа	联结销	1
046	M6 × 8	Пробка цапфы	联结销塞	1
047	ZC-MIV-2-5	Крепёжная шайба ножа	刀片锁紧垫圈	1
048	M5	Гайки для винтов направляющей	导向螺丝固定螺母	3
049	¢ 5	Шайбы направляющей	导向垫圈	3
050	ZC-M-1-10	Шайба шатуна	连杆垫圈	1
051	M5 × 20	Регулировочные винты направляющей	导向调整螺钉	3
052	ZC-M-1-33	Регулировочные гайки направляющей	导向调整螺母	3
053	M4 × 8	Запорные винты направляющей	导向锁紧螺钉	3
054	ZC-MIV-1-31	Правосторонняя направляющая	右导向块	1
055	ZC-MIV-1-32	Левосторонняя направляющая	左导向块	1
056	ZC-MIV-1-12	Крейцкопф	滑块	1
057	ZC-MII-2-6	Крепёжный болт ножа	刀片锁紧螺栓	1
058	M5 × 30	Винт блока муфты	顶部螺钉	1
059	M5 × 30	Винт зажима точила	插座螺钉	1
060	M3 × 4	Установочный винт	定位螺钉	1
061	ZC-MIV-1.6	Корпус переднего подшипника	前轴承座	1
062	M3 × 16	Винты кожуха смазочной прокладки	油垫架螺钉	2
063	M5 × 16	Прижимные винты направляущей	导向块螺钉	6
064	M5 × 60	Нижний левост.штифт (в сборке), слева	左下双头螺栓	1
065	M5 × 16	Нижний левост.штифт (в сборке), справа	右下双头螺栓	1
066	ZC-M-2-3	Зажим точила	接地线夹	1
067	ZC-M-5.1/5-5	Хомут крепления (в сборке)	插头	1
068	ZC-M-2-1/2-2	Концевой зажим (в сборке)	插座	1
069	ZC-M-5-4	Рукава муфты	插头芯	2
070	ZC-M-2-4	Контакт муфты, с винтами	插脚	2
071	ZC-M-2.3	Рукоятка управления	手柄	1
072	M3 × 10	Винты кожуха переключателя	开关盖螺钉	4
073	ZC-M-2-15	Кожух переключателя	开关盖	1

Интернет магазин промышленного швейного оборудования http://procapitalist.ru/sms

СТАНИНА И ПЛАСТИНЫ ОСНОВАНИЯ

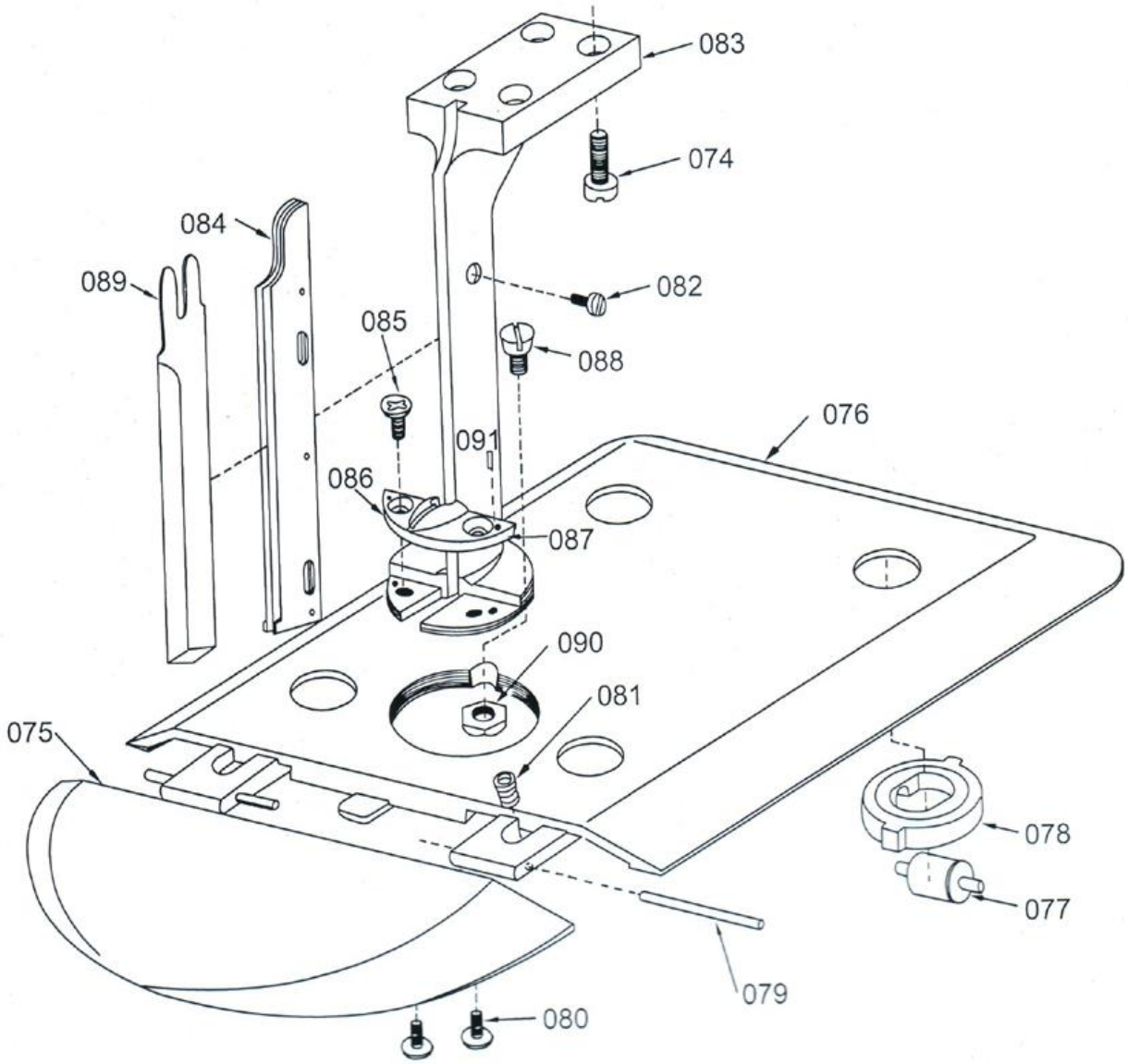

Интернет магазин промышленного швейного оборудования http://procapitalist.ru/sms

№ П/П	КОД	НАИМЕНОВАНИЕ	零件名称	КОЛ-ВО
074	M6 × 16	Винты станины к подшипнику	刀架螺钉	4
075	ZC-MIV-2-10	Крыло пластины	板叶	1
076	ZC-MIV-2-12	Пластина	底板	1
077	ZC-M-2.2-3	Ролик	滚轮	4
078	ZC-M-2.2	Резина	滚轮架	4
079	3 × 45	Шарнирный болт короткий	铰链销	2
080	ZC-MIV-2-11	Винты зажима шарнирного болта	铰链销压板螺钉	4
081	ZC-M-2-9	Пружины растяжения крыла пластины	板叶舌簧	2
082	M3 × 5	Винты салазок ножа	刀片导板螺钉	3
083	ZC210-MIV-2-8	Станина	刀架	1
	ZC160-MIV-2-8	Станина		1
	ZC110-MIV-2-8	Станина		1
084	ZC210-M-2.1	Салазки ножа	刀片导板	1
	ZC160-M-2.1	Салазки ножа		1
	ZC110-M-2.1	Салазки ножа		1
085	M4 × 8	Винты для прорезной пластины	刀板紧固螺钉	2
086	ZC-MIV-2-17	Салазки левостороннего ножа	左刀板	1
087	ZC-MIV-2-18	Салазки правостороннего ножа	右刀板	1
088	ZC-MIV-2-16	Винт пластины	刀架定位螺钉	1
089	ZC210-M-2-7	Нож	刀片	1
	ZC160-M-2-7	Нож		1
	ZC110-M-2-7	Нож		1
090	ZC-MIV-2-19	Гайка пластины	刀架定位螺钉	1
091	¢ 4 × 8	Шпилька	刀板连接销	2

Интернет магазин промышленного швейного оборудования http://procapitalist.ru/sms

УСТРОЙСТВО КОРПУСА ТОЧИЛА

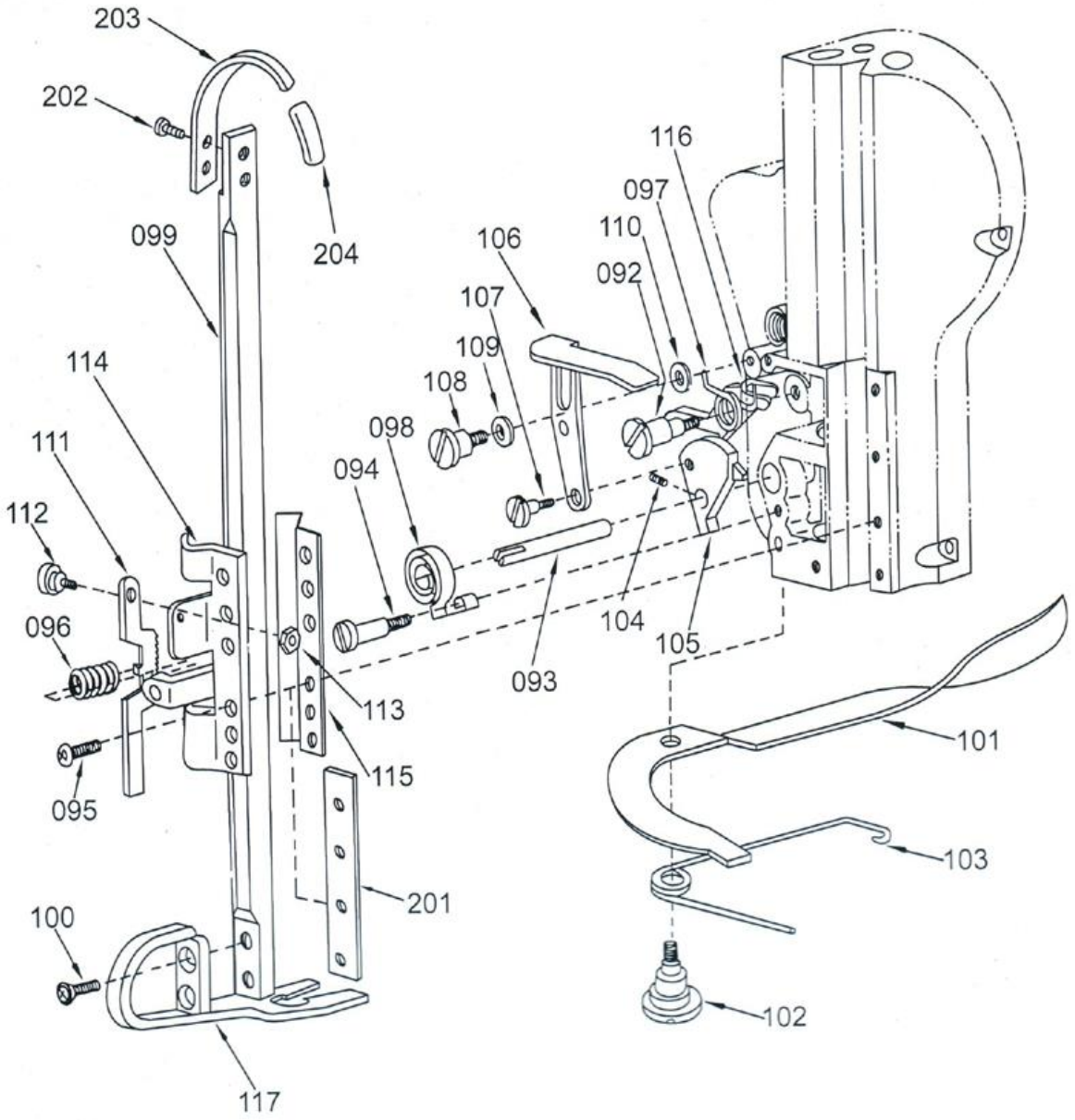

№ П/П	КОД	НАИМЕНОВАНИЕ	零件名称	КОЛ-ВО
092	ZC-M-3-7	Винт для задвижки	把手螺钉	1
093	ZC-M-3-19	Установочный винт для кулачка	凸轮轴	1
094	ZC-M-3-11	Винт пружины распределительного вала	凸轮轴弹簧螺钉	1
095	M4 × 10	Винты запорных скоб прижимн. основания	压脚锁托架螺钉	4
096	ZC-M-3-24	Пружина для замка прижимного основания	压脚锁紧弹簧	1
097	ZC-M-3-6	Пружина для задвижки	把手弹簧	1
098	ZC-M-3-16	Пружина кулачка	凸轮弹簧	1
099	ZC210-MIV-3-2	Стержень прижимного основания	压脚杆	1
	ZC160-MIV-3-2	Стержень прижимного основания		1
	ZC110-MIV-3-2	Стержень прижимного основания		1
100	M4 × 8	Винты для колодки прижимного основания	压脚螺钉	2
101	ZC-M-3-13	Рычаг прижимного основания	压脚控制杆	1
102	ZC-M-3-15	Винт рычага прижимного основания	压脚控制杆螺钉	1
103	ZC-M-3-14	Пружина для рычага прижимного основания	压脚控制杆弹簧	1
104	M4 × 8	Установочный винт для кулачка	凸轮定位螺钉	1
105	ZC-M-3-10	Кулачок	凸轮	1
106	ZC-M-3.1	Отжимной рычаг	凸轮控制杆	1
107	ZC-M-3-9	Винт для кулачка	凸轮联结螺钉	1
108	ZC-M-3-4	Стопорный винты для отжимного рычага	控制杆紧固螺钉	1
109	¢ 5	Пружинная шайба	弹性垫圈	1
110	¢ 5	Шайба	垫圈	1
111	ZC-M-3-22	Прижимное основание (только стопор)	压脚锁	1
112	ZC-M-3-21	Винт для замка прижимного основания	压脚锁固定螺钉	1
113	M4	Гайка для замка прижимного основания	压脚锁固定螺母	1
114	ZC-M-3.2	Запорная скоба прижимного основания	压脚锁托架	1
115	ZC-M-3-23	Трубка для замка прижимного основания	压脚杆滑板	1
116	ZC-M-3-8	Задвижка для кулачка	偏心把手	1
117	ZC-M-3-12	Колодка прижимного основания	压脚	1

Интернет магазин промышленного швейного оборудования http://procapitalist.ru/sms

УСТРОЙСТВО КОРПУСА ТОЧИЛА

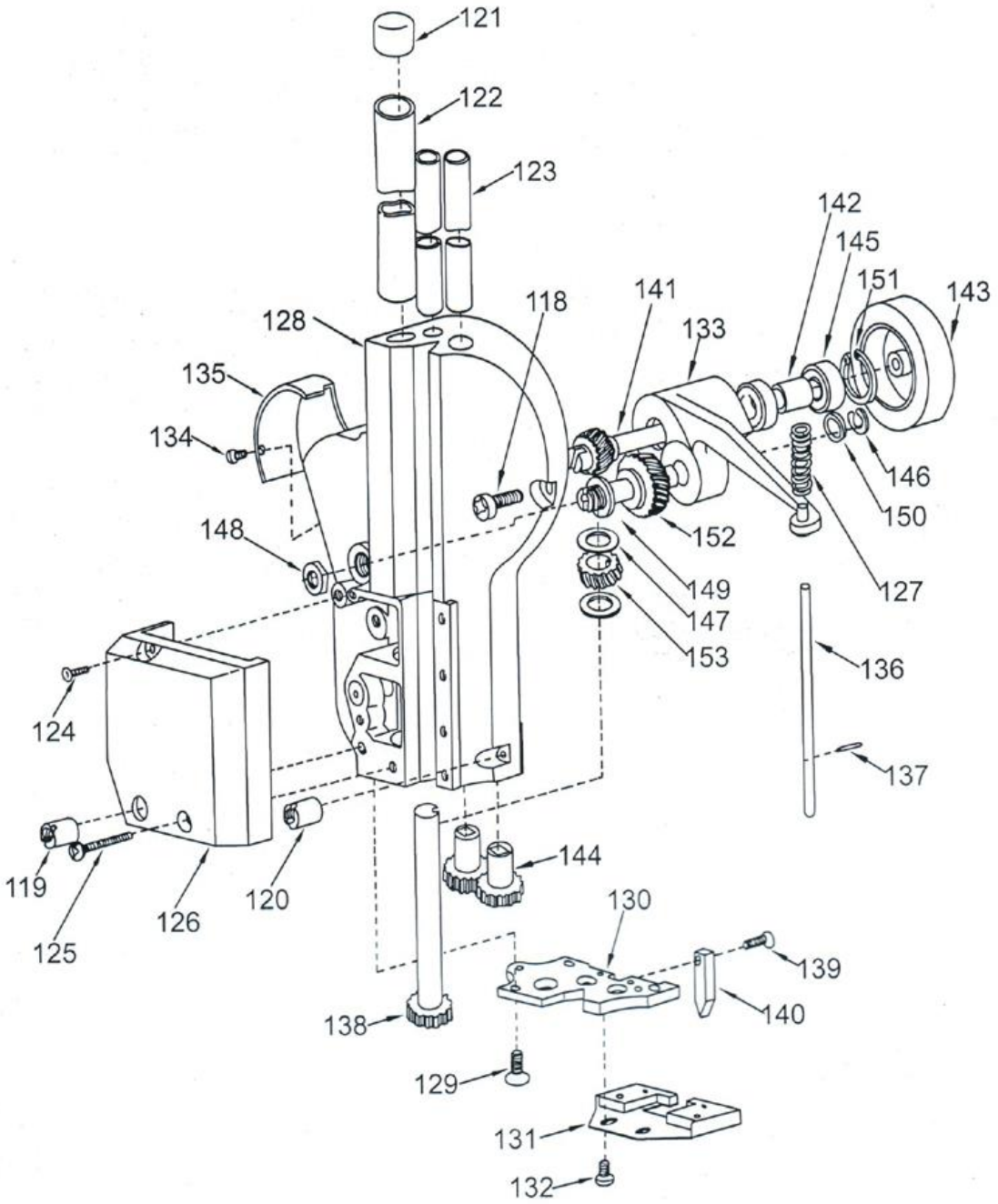

Интернет магазин промышленного швейного оборудования http://procapitalist.ru/sms

№ П/П	КОД	НАИМЕНОВАНИЕ	零件名称	КОЛ-ВО
118	M5 × 12	Прижимные винты точила	磨刀装置固定螺钉	2
119	ZC-M-1-2	Прижимная гайка нижнего левостор. точила	磨刀装置左下螺母(左)	1
120	ZC-M-0-4	Гайка подгонки	固定螺母	1
121	ZC-M-3-25	Крышка трубки	管子帽	1
122	ZC210-M-3-26	Приводной вал	导向管	1
	ZC160-M-3-26	Приводной вал		1
123	ZC210-M-3-27	Левосторонний и правосторонний толкатель	左、右导向管	2
	ZC160-M-3-27	Левосторонний и правосторонний толкатель		2
124	M4 × 8	Винт для кожуха (S)	压脚盖螺钉(短)	1
125	M4 × 20	Винт для кожуха (L)	压脚盖螺钉(长)	1
126	ZC-MIV-0-3	Кожух прижимного основания	压脚盖	1
127	ZC-M-3-29	Пружина для коленчатого рычага	曲臂弹簧	1
128	ZC-M-3-3	Корпус точила	磨刀装置盖	1
129	M4 × 10	Винты плиты основания	底板螺钉	3
130	ZC-M-3-36	Плита основания	底板	1
131	ZC-M-0.1	Смазочная прокладка и штатив	油垫和油夹	1
132	M4 × 8	Винты для смазочной прокладки	油垫螺钉	2
133	ZC-M-3-30	Коленчатый рычаг с шипом и подшипником	曲臂和衬套	1
134	M3 × 6	Винты для кожуха	传动轮盖螺钉	2
135	ZC-M-0-1	Крышка для ведущего	传动轮盖	1
136	ZC-M-3-32	Шток толкателя	推杆	1
137	1.5 × 12	Цилиндрич. штифт для штока толкателя	推杆滚针	1
138	ZC-M-3-33	Ведущая штанга с шестернёй	传动齿轮轴	1
139	M3 × 12	Винт для распределительной шпильки	扩张杆螺钉	1
140	ZC-M-3-37	Распределительная насадка	扩张杆	1
141	ZC-M-3-44	Привод и штанга	齿轮轴	1
142	ZC-M-3-45	Шайба для подшипника	轴承隔圈	1
143	ZC-MIV-3.3	Резиновый вед. шкив и съёмник для шкива	橡胶传动轮	1
144	ZC-M-3-35	Прямозубая цилиндр. зубчатая передача	正齿轮	2
145	80018	Шарикоподшипник коленчатого рычага	曲臂轴承	2
146	¢ 8	Бандажное кольцо	固定环	1
147	¢ 6	Упорная шайба для винтовой передачи	斜齿轮止推垫圈	2
148	M10 × 1	Контргайка для штанги коленчатого рычага	曲臂轴锁紧螺母	1
149	ZC-M-3-38	Штанга для коленчатого рычага	曲臂轴	1
150	ZC-M-3-43	Шайба для штанги коленчатого рычага	曲臂轴垫圈	1
151	¢ 22	Бандажное кольцо для шарикоподшипника	轴承固定环	1
152	ZC-M-3-41	Промежут. зубчатое колесо с подшипником	套式齿轮	1
153	ZC-M-3-40	Левосторонняя винтовая передача с ключом	左旋斜齿轮	1

Интернет магазин промышленного швейного оборудования http://procapitalist.ru/sms

УСТРОЙСТВО НИЖНЕГО ПРИВОДНОГО КРОНШТЕЙНА

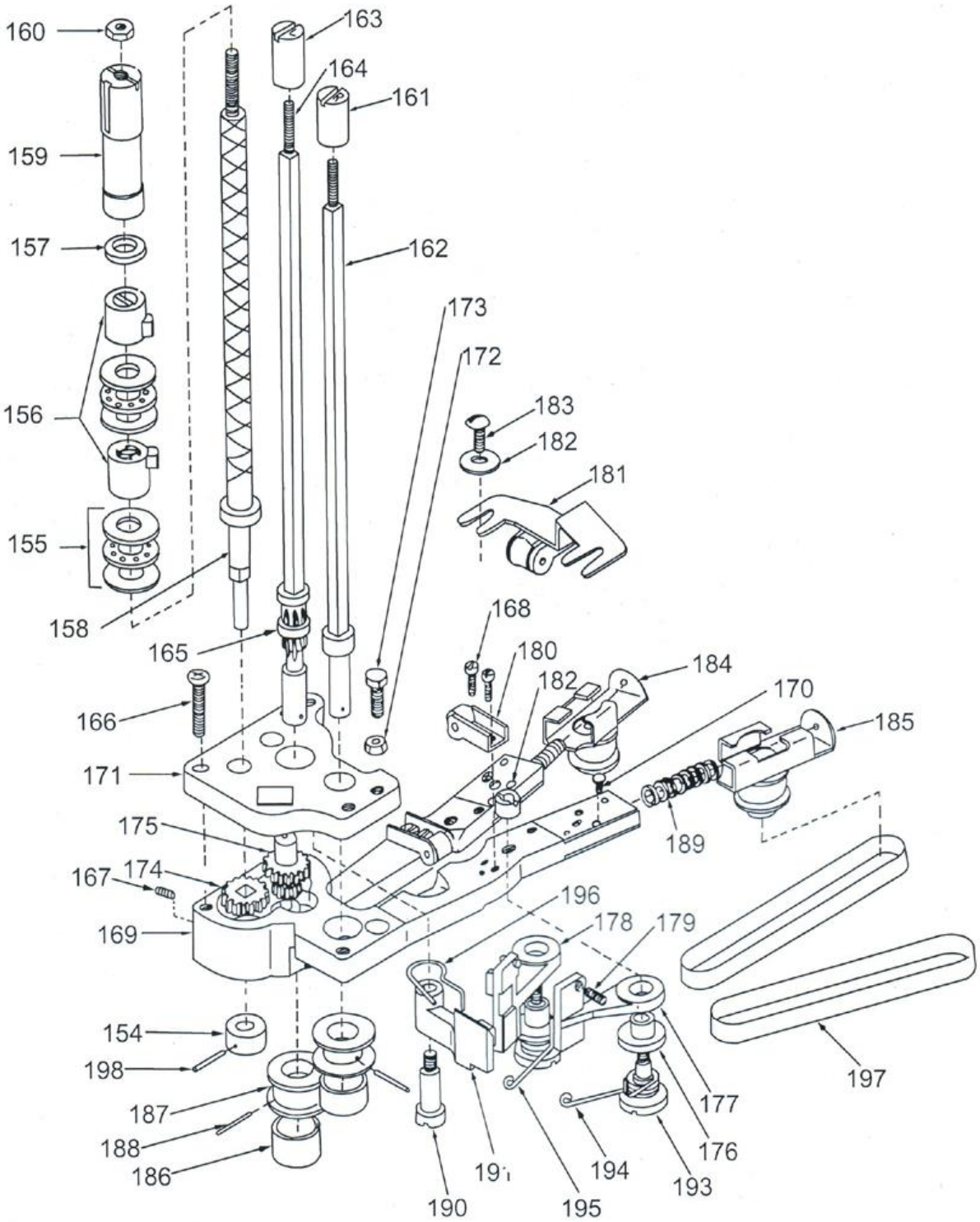

Интернет магазин промышленного швейного оборудования http://procapitalist.ru/sms

№ П/П	КОД	НАИМЕНОВАНИЕ	零件名称	КОЛ-ВО
154	ZC-M-4-16	Втулка для штанги нижнего винта	螺杆下挡圈	1
155	ZC-M-4.5	Упорный роликовый подшипник	止推球轴承	2
156	ZC-M-4-4/4-5	Гайка для штанги винта (лев. и прав.)	左、右旋向螺母	1
157	ZC-M-4-3	Шайба для левосторонней штанги винта	螺杆垫圈	1
158	ZC210-M-4.6	Штанга винта с удлинителем	螺杆	1
	ZC160-M-4.6	Штанга винта с удлинителем		1
159	ZC-M-4-1	Трубка прокладки	导套	1
160	M5	Стопорная гайка для штанги винта	螺杆限位螺母	1
161	ZC-M-4-26	Гайка правостороннего толкателя	右导向螺母	1
162	ZC210-M-4-28	Правосторонняя штанга с квадр. сечением	右向传动杆	1
	ZC160-M-4-28	Правосторонняя штанга с квадр. сечением		1
163	ZC-M-4-25	Гайка левостороннего толкателя	左导向螺母	1
164	ZC210-M-4-27	Левосторонняя штанга, с квадр. сечением	左向传动杆	1
	ZC160-M-4-27	Левосторонняя штанга, с квадр. сечением		1
165	ZC-M-4-22	Шайба штанги с квадр. сечением (лев.)	左向传动杆垫圈	1
166	M4 × 16	Винты для кожуха привода	齿轮盖螺钉	3
167	M6 × 5	Смазочная пробка	油塞	1
168	M3 × 6	Винты для стабилизатора	稳定架螺钉	4
169	ZC-M-4-7	Скоба нижней шестерни	下齿轮架	1
170	M3 × 4	Винты для шкива салазок	滑轮螺钉	2
171	ZC-MIV-4-6	Приводной свод скобы нижней пластины	下齿轮架齿轮盖	1
172	M4	Регулировочная гайка	调整螺母	1
173	M4 × 12	Регулировочный винт	调整螺钉	1
174	ZC-M-4-14	Передача на штангу винта	螺杆齿轮	1
175	ZC-M-4-18	Промежуточный привод	双联齿轮	1
176	ZC-M-4-24	Втулка колодки	压板衬套	1
177	ZC-M-4.3	Правосторонняя колодка	右压板	1
178	ZC-M-4.4	Левосторонняя колодка	左压板	1
179	M4 × 8	Установочный винт для кулачка точила	压板安装螺钉	2
180	ZC-M-4.7	Стабилизатор	稳定架	2
181	ZC-M-4-12	Направляющая задней части станины	刀架后导向	1
	ZC-M-4-13	Направляющая задней части станины		1
182	¢ 4	Шайбы для направляющей, тыльные	后导向垫圈	2
183	M4 × 6	Винты для направляющей	后导向螺钉	2
184	ZC-M-4.1	Левосторонние салазки со шкивом	左滑板	1
185	ZC-M-4.2	Правосторонние салазки со шкивом	右滑板	1
186	ZC-M-4-20	Неопреновые обода	橡胶圈	2
187	ZC-M-4-19	Передний шкив для ремней	前带滑轮	2
188	1.5 × 12	Цилиндрические штифты для шкива	滑轮滚针销	2
189	ZC-M-4-23	Пружинная шайба для салазок шкива	滑轮架弹簧	2
190	ZC-M-4-34	Винт для зажимного рычага	制动臂螺钉	1
191	ZC-M-4-9	Зажимное плечо рычага для колодки	制动臂	1
192	M5	Гайки для винта колодки точила	磨削压板固定螺母	2
193	ZC-M-4-31	Винт для колодки точила	磨削压板固定螺钉	2
194	ZC-M-4-32	Наклонная пружина прав. точила	右磨削压板弹簧	1
195	ZC-M-4-33	Наклонная пружина лев. точила	左磨削压板弹簧	1
196	ZC-M-4-8	Пружина для рычага	制动臂弹簧	1
197		Абразивные ленты	磨削带	2
198	1.5 × 10	Цилиндрический штифт для втулки	挡圈滚针销	1
199	M3 × 4	Винт	防尘片螺钉	2
200	ZC-MIV-1-36	Пылезащитная шайба	防尘片	1
201	ZC-MIV-3-50	Трубка для замка прижимного основания	压脚杆垫片	1
202	M3 × 5	Винт	压脚杆固定螺钉	2
203	ZC-MIV-3-1	Подъёмная рукоятка для стер. кож. ножа	压脚杆提柄	1
204	ZC-MII-0-5	Крышка для подъёмной рукоятки	压脚杆提柄套	1

Интернет магазин промышленного швейного оборудования http://procapitalist.ru/sms