Comel

ПРЯМОУГОЛЬНЫЙ ГЛАДИЛЬНЫЙ СТОЛ

MP/A
MP/A-B

ИНСТРУКЦИЯ ПО ПРИМЕНЕНИЮ

Интернет магазин промышленного швейного оборудования http://procapitalist.ru/sms

ВНИМАНИЕ

Для гарантии безопасности оператора и во избежание вероятного риска, перед тем, как приступить к работе с машиной, необходимо досконально ознакомиться с полным содержанием руководства по применению.

СИМВОЛЫ, РАЗМЕЩЕННЫЕ НА МАШИНЕ

Внимание, источник тепла, температура здесь может быть опасной

Отключите напряжение перед работами, требующими разборки машины

Обозначение заземления

ПИКТОГРАММЫ

Не удаляйте механизмы и устройства безопасности

Избегайте работ на включенной машине

ТРЕБОВАНИЯ ТЕХНИКИ БЕЗОПАСНОСТИ:

- Электробезопасность данного оборудования обеспечивается только в том случае, если оно правильно подсоединено к исправному устройству заземления в соответствии с действующими нормами электробезопасности. Поставщик не несет ответственности за вероятный ущерб, вызванный отсутствием заземления оборудования. При возникновении проблем обращайтесь к лицам с соответствующей квалификацией.
- Поставщик не несет ответственности за вероятный ущерб, вызванный несоблюдением условий применения, неправильным и непродуманным ремонтом, проведенным неквалифицированным персоналом.
- Не прикасайтесь к оборудованию влажными или мокрыми руками или ногами.
- Не оставляйте оборудование без присмотра во включенном состоянии, оно может стать источником опасности
- Перед проведением каких-либо процедур по уходу или ремонту отсоедините устройство от сети электропитания, вытащив вилку из розетки.
- В случае повреждения и / или неудовлетворительной работы оборудования выключите его и не вскрывайте. По поводу ремонта обращайтесь в авторизованные сервисные центры изготовителя и требуйте использования только оригинальных деталей. При несоблюдении вышеупомянутого условия будут нарушены условия безопасности оборудования.
- Если оборудование не используется, его необходимо отсоединить от сети; не оставляйте оборудование работать вхолостую.

Данное оборудование соответствует директивам CEE 89 / 392 и сертифицировано в России.

ТОВАР СЕРТИФИЦИРОВАН

НАЗНАЧЕНИЕ

Прямоугольный гладильный стол предназначен для глажения различных швейных изделий и может быть дополнительно оборудован:

MP/A - одной гладильной подушкой
MP/A-B - двумя гладильными подушками

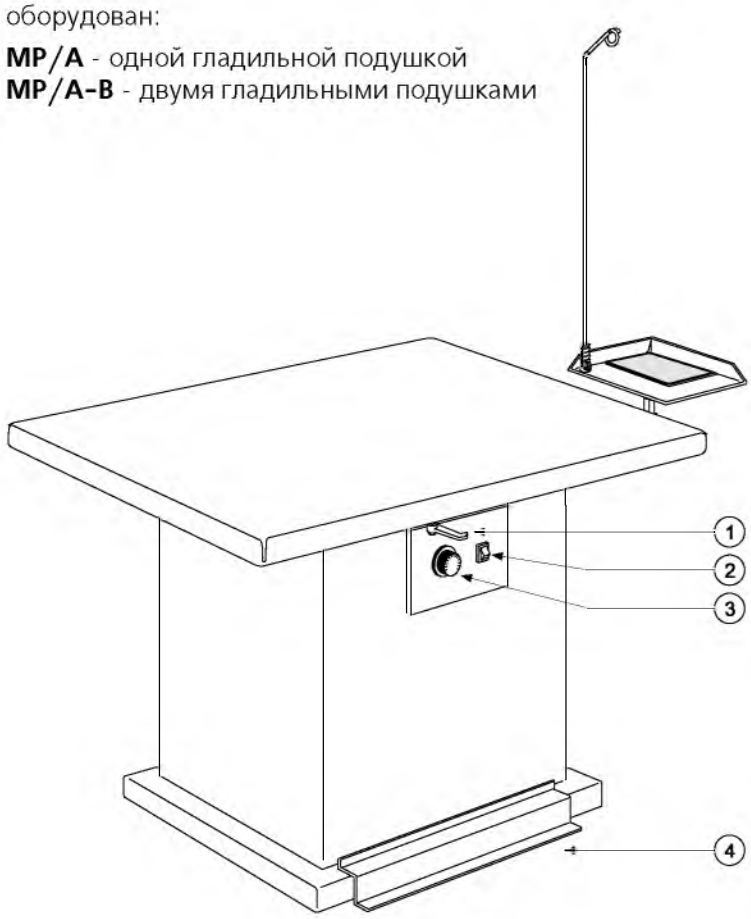

ОБОЗНАЧЕНИЯ

1. Регулятор вытяжного устройства стола
2. Выключатель машины
3. Регулятор термостата стола
4. Педальный механизм включения вентилятора

* Электрическая вилка для подключения в комплект поставки не входит

ПРИМЕНЕНИЕ ОБОРУДОВАНИЯ:

ПОДКЛЮЧЕНИЕ

1) подсоединение кабеля, входящего в оснащение машины
- однофазное: настенный выключатель с плавкими предохранителями на 16 А
- вывод вытяжного устройства с трубкой диаметром 125 мм

ВКЛЮЧЕНИЕ

А) включить настенный выключатель
Б) включить выключатель (2) электропитания машины и нагрева стола
В) с помощью ручки термостата (3) отрегулировать температуру стола
Г) вытяжное устройство стола включается с помощью педального механизма (4), посредством рычага (1) можно регулировать вытяжку стола (если машина оснащена этим устройством, перекрывание вытяжки плиты увеличивает степень вакуума рукава)

ВЫКЛЮЧЕНИЕ

А) отключите все выключатели машины и проверьте, все ли соответствующие световые индикаторы погасли. Выключите главный выключатель защиты

Неисправности гладильного стола

НЕИСПРАВНОСТЬ	ПРИЧИНА	УСТРАНЕНИЕ
плита холодная или перегревается	термостат неисправен или не отрегулирован	замените термостат или отрегулируйте температуру до 80°-90°С
вентилятор не втягивает воздух или втягивает плохо	засор	замените
вентилятор не работает	неисправность двигателя неисправность конденсатора двигателя поломка педали обрыв электрического кабеля	замените замените замените замените

NB. В случае поломки и / или плохой работы оборудования выключите его и не вскрывайте. По поводу ремонта обращайтесь в авторизованные сервисные центры и требуйте использования только оригинальных деталей. При несоблюдении вышеупомянутого условия будут нарушены условия безопасности оборудования. Перед проведением каких-либо процедур по уходу или ремонту отсоедините устройство от сети электропитания, вытащив вилку из розетки.

COMEL ЗАПЧАСТИ

На случай вероятного обращения по поводу ремонта в сервисный центр Поставщика и запроса на применение оригинальных запчастей. Несоблюдение этого условия может отрицательно сказаться на безопасности оборудования.

Верхние детали машины (панель)

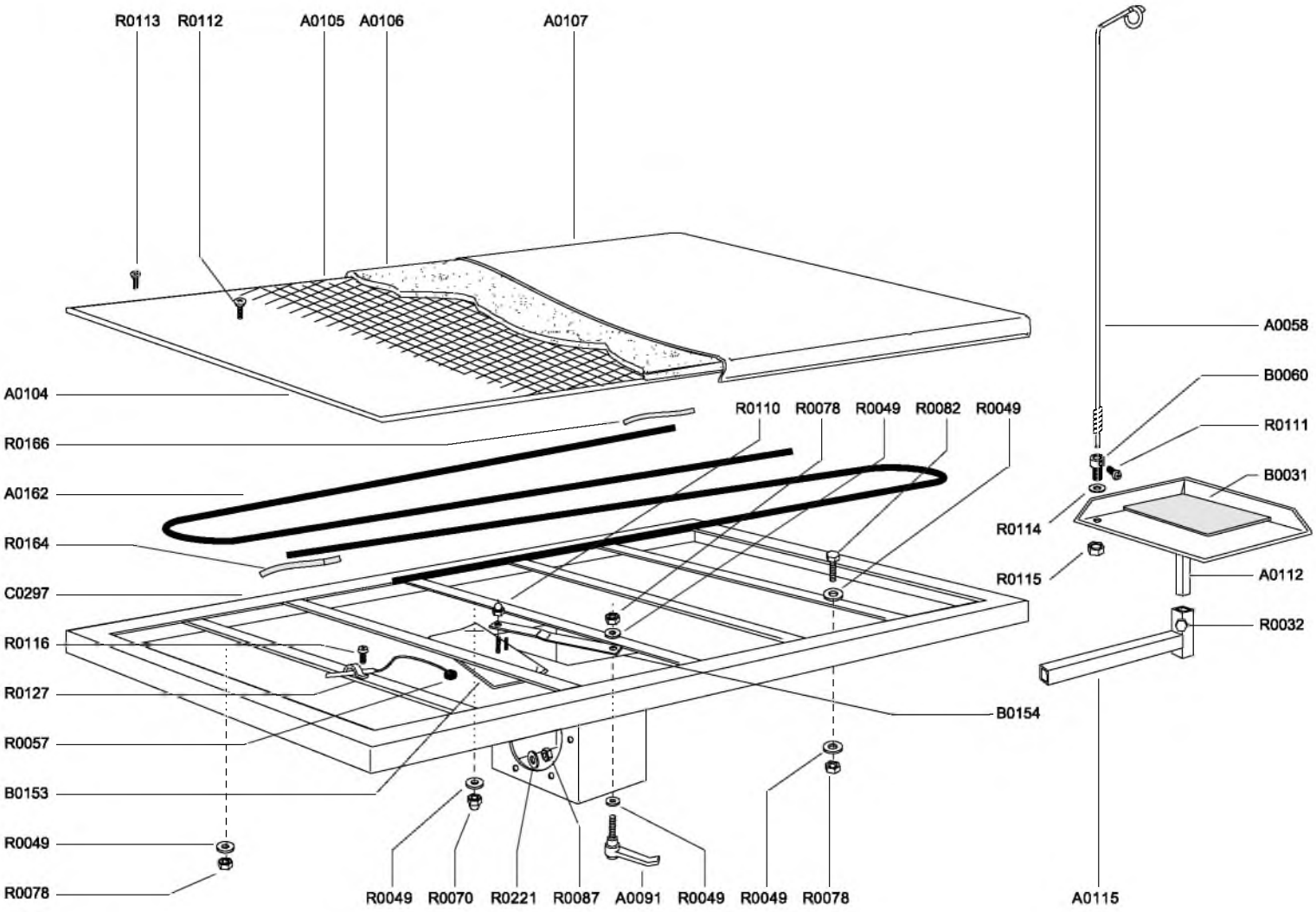

№	Наименование	К-во	№	Наименование	К-во
A0058	Стойка кабеля	1	A0162	Нагреватель	1
A0091	Рычаг	1	B0031	Подставка для утюга	1
A0104	Перфорированный	1	B0060	Патрубок	1
	лист	1	B0153	Клапан	1
A0105	Сетка	1	B0154	Ось клапана	1
A0106	Подкладка	1	C0297	Стол	1
A0107	Полотно	1	R0032	Винт	1
A0112	Полка	1	R0049	Шайба	2

№	Наименование	К-во	№	Наименование	К-во
R0057	Отверстие для кабеля	8	R0113	Винт	15
R0070	Гайка	1	R0114	Шайба	24
R0078	Гайка	1	R0115	Гайка	1
R0082	Винт	6	R0116	Винт	1
R0087	Гайка	4	R0127	Фиксатор кабеля	1
R0110	Гайка	6	R0164	Манжета	1
R0111	Винт	1	R0166	Манжета	4
R0112	Винт	1	R0221	Шайба	6

Нижние детали машины (основание и корпус)

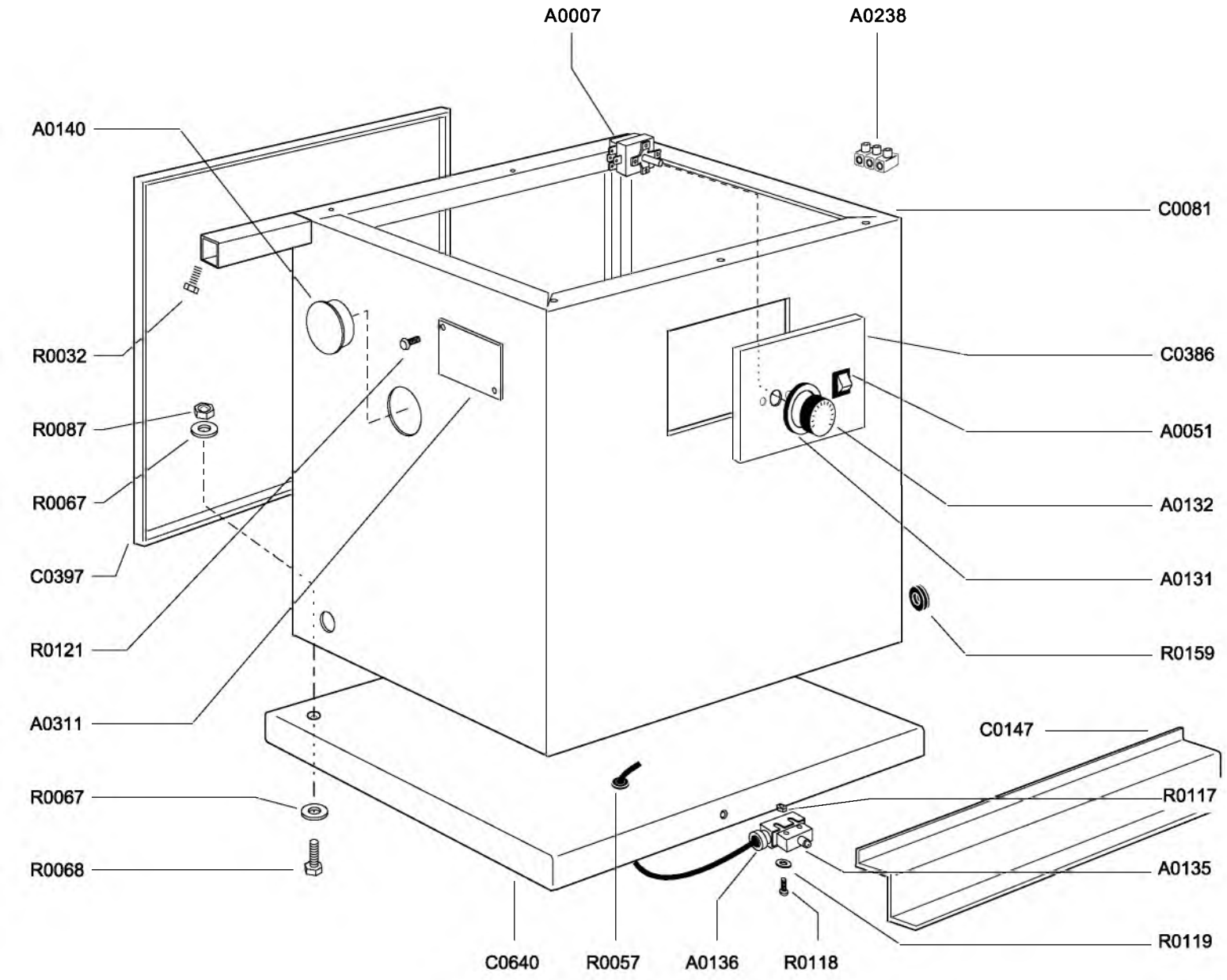

№	Наименование	К-во	№	Наименование	К-во	№	Наименование	К-во
A0007	Термостат	1	A0311	Паспорт машины	1	R0067	Шайба	14
A0051	Выключатель	1	C0081	Корпус	1	R0068	Винт	7
A0131	Обойма термостата	1	C0147	Педальный механизм	1	R0087	Гайка	7
A0132	Ручка термостата	1	C0386	Панель	1	R0117	Гайка	4
A0135	Микровыключатель педали	1	C0397	Кожух	1	R0118	Винт	4
A0136	Кожух	1	C0640	Основание	1	R0119	Шайба	4
A0140	Пробка	1	R0032	Винт	2	R0121	Винт	2
A0238	Контактный вывод	1	R0057	Отверстие для кабеля	2	R0159	Отверстие для кабеля	1

Вентиляционный короб и двигатель (однофазный, 0,8 л.с.)

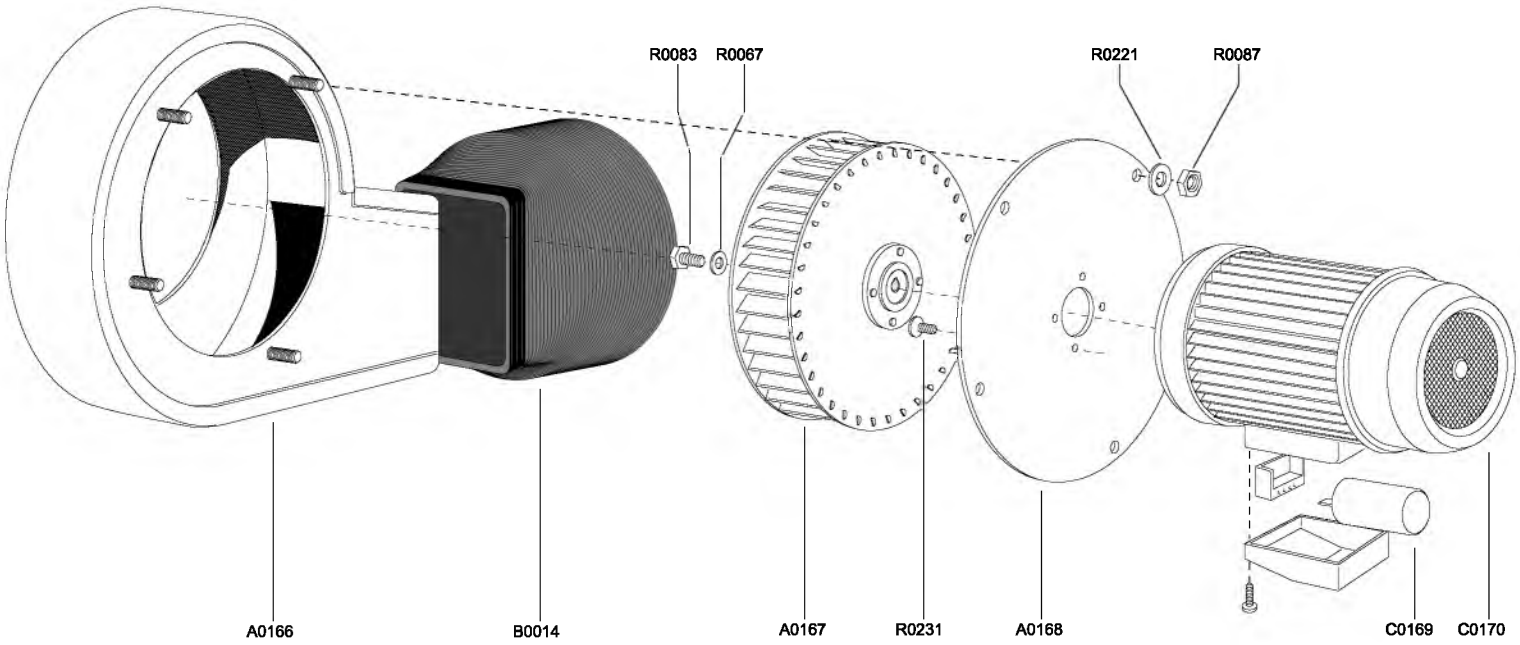

№	Наименование	К-во	№	Наименование	К-во
A0166	Короб вытяжной вентиляции	1	R0067	Шайба	1
A0167	Крыльчатка	1	R0083	Винт	1
A0168	Фланец двигателя	1	R0087	Гайка	4
B0014	Патрубок	1	R0221	Шайба	4
C0169	Конденсатор	1	R0231	Винт	4
C0170	Двигатель	1			

Машина может быть укомплектована узким поворотным рукавом (отдельная опция)

A0847 Gemsi — **SLEEVE ARM FOR MP-A e MP-F TYPES**

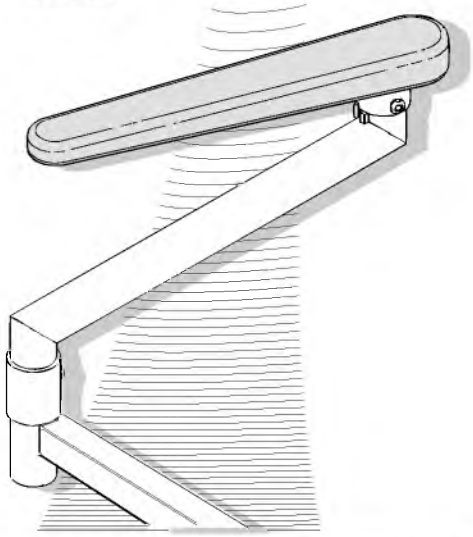

MANUFACTURER'S ACCESSORIES

IACC-0048

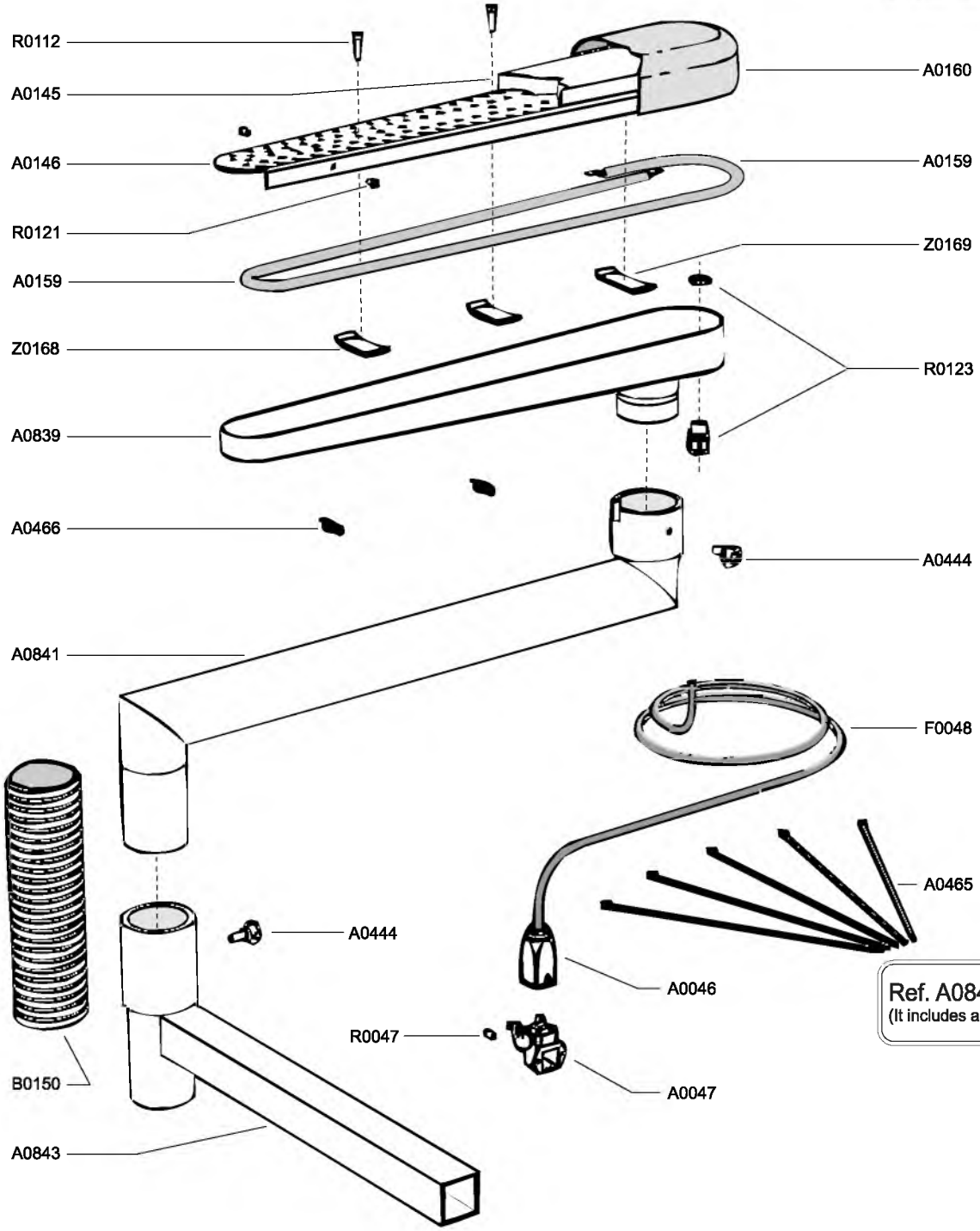

REF.	DESCRIPTION	Q*
A0046	PLUG	1
A0047	SOCKET	1
A0145	FELT	1
A0146	PUNCHED PLATE	1
A0159	HEATING ELEMENT	1
A0160	COVER	1
A0444	KNOB	2
A0465	COLLAR	5
A0466	SPRING	2
A0839	ARM FRAMEWORK	1
A0841	ARM TUBE	1
A0843	SUPPORT	1
B0150	RUBBER PIPE	1
F0048	CABLE	1
R0047	SCREW	2
R0112	SCREW	3
R0121	SCREW	4
R0123	CABLE-TIGHTENING RING	1
Z0168	SHORT TIGHTENING TAG	2
Z0169	LONG TIGHTENINING TAG	1

Ref. A0847 : Complete sleeve arm
(It includes all the component parts detailed in this view)

кронштейн рукава с подогреваемой подушкой

ВАРИАНТЫ ИСПОЛНЕНИЯ ПОДУШЕК

подушка рукавная узкая (стандартная)
размер: длина: 575 мм, ширина: 90-65 мм, высота: 40-25 мм

подушка рукавная узкая (удлиненная)
размер: длина: 750 мм, ширина: 90-70 мм, высота: 40-30 мм

CUSCINO
подушка выгнутая для обработки брюк и передней части пальто и пиджаков (широкая)
размер: длина: 567 мм, ширина: 290-130 мм, высота: 55-35 мм

PERA
подушка плоская для обработки передней части пальто и пиджаков
размер: длина: 520 мм, ширина: 160-110 мм, высота: 20 мм

MANICA
подушка локтевая
размер: длина: 745 мм, ширина: 50 мм, высота: 30 мм

UOMO
подушка плечевая мужская
размер: длина: 213 мм, ширина: 132 мм, высота: 85 мм, без подогрева

DONNA
подушка плечевая женская
размер: длина: 213 мм, ширина: 102 мм, высота: 75 мм, без подогрева

ЭЛЕКТРИЧЕСКАЯ СХЕМА

№	Наименование
INTM	Выключатель
REP	Нагреватель стола
MOB	Клеммная панель
MA	Микровыключатель педали
ASP	Вытяжной вентилятор
TEP	Термостат стола
PE	Заземление
N	Нейтральный провод

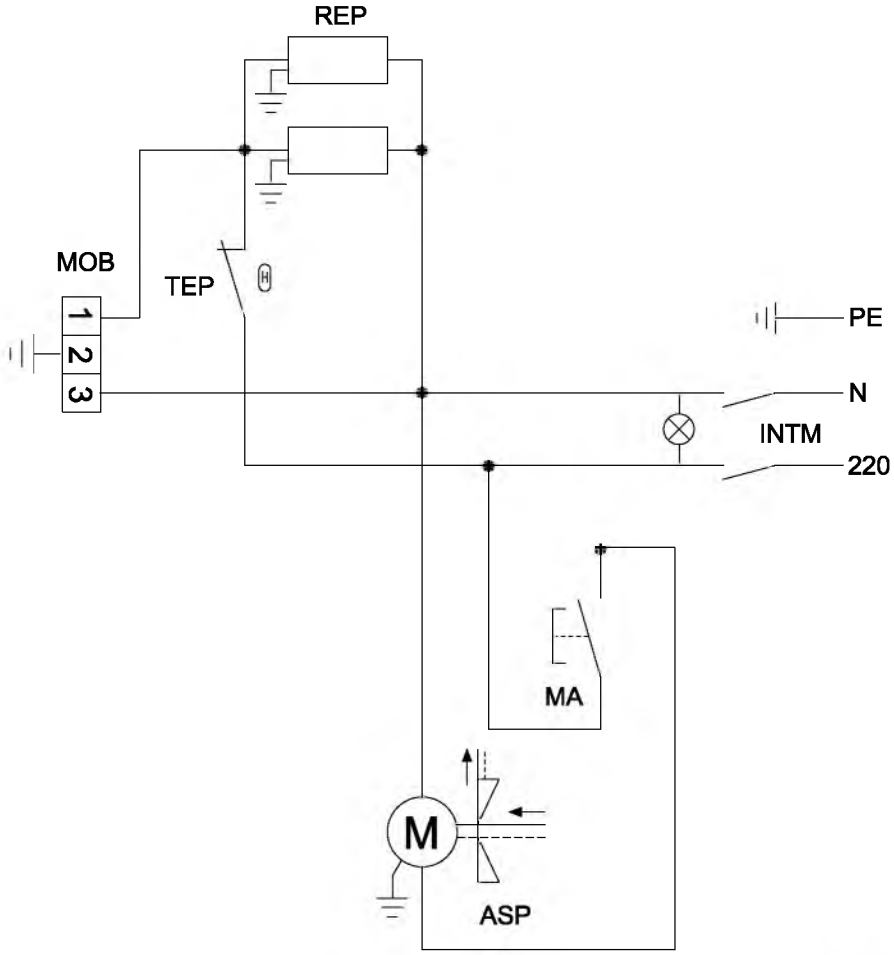

Паспорт машины

СЕРИЙНЫЙ НОМЕР

Параметры, описания и иллюстрации, содержащиеся в данной брошюре, не являются обязательными. Фирма сохраняет за собой право на внесение любых изменений, какие сочтет правильными.

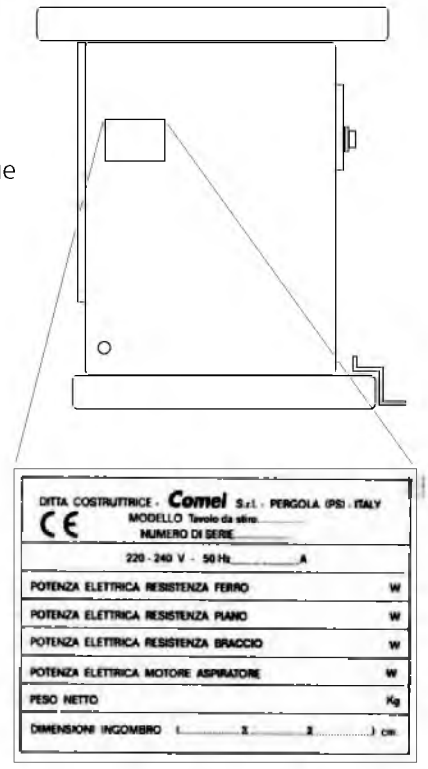

Serial number.....

ДОПОЛНЕНИЕ К ИНСТРУКЦИИ

При монтаже комплекта рукава на столах фирмы COMEL необходимо иметь ввиду, что на некоторых столах не установлены розетки от разъема ILME. Розетки упакованы в комплекте рукава.

Провода для подключения нагрева рукава находятся внутри стола (провода с клеммником).

Для монтажа рукава необходимо:
* вскрыть корпус стола и протянуть провода для подключения рукава в отверстие, где устанавливается розетка разъема.
* достать из комплекта рукава розетку и подключить к ней провода, соблюдая порядок подключения. На розетке клеммы пронумерованы (к клемме "земля" подключается желто-зеленый провод, к клемме 1 и 2 подключаются другие два провода в любой последовательности).
* закрепить саморезами розетку на столе (отверстия для крепления имеются).