ГЛАДИЛЬНАЯ ДОСКА С ОТСОСОМ, НАГРЕВОМ И ВСТРОЕННЫМ ПАРОГЕНЕРАТОРОМ НА 5 Л

COMELUX MAXI C5

РУКОВОДСТВО ПО ЭКСПЛУАТАЦИИ И ТЕХОБСЛУЖИВАНИЮ

Интернет магазин промышленного швейного оборудования http://procapitalist.ru/sms

ВНИМАНИЕ

Для гарантии безопасности оператора и во избежание вероятного риска, перед тем, как приступить к работе с машиной, необходимо досконально ознакомиться с полным содержанием руководства по применению.

СИМВОЛЫ, РАЗМЕЩЕННЫЕ НА МАШИНЕ

Внимание, источник тепла, температура здесь может быть опасной

Отключите напряжение перед работами, требующими разборки машины

Обозначение заземления

ПИКТОГРАММЫ

Не удаляйте механизмы и устройства безопасности

Избегайте работ на включенной машине

ТРЕБОВАНИЯ ТЕХНИКИ БЕЗОПАСНОСТИ:

*Перед началом эксплуатации оборудования убедитесь, что напряжение в сети соответствует указанному на табличке оборудования. Подключайте оборудования только если установка и розетки оснащены устройством заземления.
*В случае несовместимости источника тока с разъемом оборудования, необходимо обратиться к квалифицированным электрикам для установки розетки соответствующего типа.
*Электробезопасность данного оборудования обеспечивается только в том случае, если оно правильно подсоединено к исправному устройству заземления в соответствии с действующими нормами электробезопасности. Поставщик не несет ответственности за вероятный ущерб, вызванный отсутствием заземления оборудования. При возникновении проблем обращайтесь к лицам с соответствующей квалификацией.
*Не рекомендуется использовать переходники, розетки с несколькими гнездами и / или удлинители. В случае необходимости их использования, пользуйтесь только переходниками и удлинителями, отвечающими действующим нормам безопасности, при этом обращая внимание на то, чтобы не превышались пределы нагрузки, указанные на адаптере.
*Поставщик не несет ответственности за вероятный ущерб, вызванный несоблюдением условий применения, неправильным и непродуманным ремонтом, проведенным неквалифицированным персоналом.
*Не прикасайтесь к оборудованию влажными или мокрыми руками или ногами. Не допускайте контакта оборудования с водой.
* Не используйте оборудование в местах, оборудованных для мытья.
*Не вытаскивайте вилку из розетки влажными или мокрыми руками.
*Не позволяйте детям или лицам с ограниченной дееспособностью пользоваться оборудованием без присмотра.
*Не оставляйте оборудование без присмотра во включенном состоянии, оно может стать источником опасности.
*Перед проведением каких-либо работ по уходу или ремонту отсоедините устройство от сети электропитания, вытащив вилку из розетки.
*В случае повреждения и / или неудовлетворительной работы оборудования выключите его и не вскрывайте. По поводу ремонта обращайтесь в авторизованные сервисные центры изготовителя и требуйте использования только оригинальных деталей. При несоблюдении вышеупомянутого условия будут нарушены условия гарантии оборудования.
*Оператор не должен самостоятельно заменять кабель данного оборудования. В случае повреждения кабеля, по поводу его замены обращайтесь в авторизованные сервисные центры изготовителя.
*Если оборудование не используется, его необходимо отсоединить от сети.
Данное оборудование соответствует директивам CEE 89 / 392 и сертифицировано в России.

ТОВАР СЕРТИФИЦИРОВАН

ТЕХНИЧЕСКАЯ ХАРАКТЕРИСТИКА
Напряжение: 220 В, 50 Гц
Давление пара: 2,5 Бар
Мощность нагревателя парогенератора: 1800 Вт
Мощность нагревателя утюга: 800 Вт
Мощность нагревателя стола: 600 Вт
Мощность электродвигателя вентилятора: 120 Вт
Объем бойлера: 5 л
Объем заливаемой воды: 4 л
Производительность по пару: 2,5 кг/час
Размер рабочей поверхности: 1150 x 400 x 250 мм
Вес: 39 кг

1 Кнопка включения подачи пара из утюга
2 регулятор температуры утюга
3 терморегулятор нагрева поверхности доски
4 манометр
5 указатель уровня воды
6 сигнальная лампа готовности пара
7 кнопка включения нагревателя парогенератора
8 сигнальная лампа наличия воды
9 кнопка включения утюга
10 рычаг горизонтальной фиксации доски
11 рычаг вертикальной фиксации доски
12 шнур включения электропитания
13 педаль включения вентилятора
14 выдвижные ножки
15 площадка для изделий
16 винт
17 кожух
18 кран выпуска пара и слива воды
19 регулятор подачи пара
20 пробка бойлера

ПРИМЕНЕНИЕ ОБОРУДОВАНИЯ
Эта гладильная доска предназначена для профессионального глажения изделий из любых тканей с применением системы подачи пара

Перед началом работы:
* Внимательно изучите настоящую инструкцию (руководство) по эксплуатации и выполняйте все требования к воде и техническому обслуживанию парогенератора, имея в виду, что выход из строя парогенератора, вызванное несоблюдением изложенных в инструкции требований, **не является гарантийным случаем**.
* Проведите предварительную очистку бака парогенератора от возможных механических загрязнений, которые могли попасть в бак в процессе его изготовления на предприятии изготовителе.
Для проведения этой операции залейте в парогенератор воду (примерно 0,5 от номинального объёма) и включите нагрев бака (7). Доведите давление до 1 Бар, а затем слейте эту воду используя кран (18). При сливе воды будьте осторожны так как в парогенераторе находится горячая вода под давлением. При сливе воды принимайте все меры предосторожности, которые указаны в настоящем руководстве, так как в парогенераторе уже имеется пар под давлением и горячая вода.

ПОРЯДОК РАБОТЫ
а) Выверните пробку для залива воды (20) и заполните бак водой (**макс. 4 литра**). Заверните пробку без избыточного усилия.
ВНИМАНИЕ! Никогда не заливайте воды больше полженного для данного парогенератора уровня. Если Вы залили воды больше, чем положено, то:
- не будет места для образования пара и вода будет капать из утюга во время глажения
- вода попадет в датчик давления, что вызовет его преждевременный выход из строя. Выход из строя датчика давления из-за перелива воды **НЕ ЯВЛЯЕТСЯ ГАРАНТИЙНЫМ СЛУЧАЕМ**.
б) Вставьте вилку (12) в розетку сети с напряжением 220 В, оснащенную заземлением.
в) Нажмите кнопку с подсветкой (7) для включения питания парогенератора, одновременно для включения утюга нажмите выключатель с подсветкой (9) .
г) Отрегулируйте температуру утюга с помощью термостата (2), предпочтительно поставив в положение "****" лён (сухой пар) или "***" хлопок (влажный пар). При глажении с паром имейте ввиду, что регулятор должен быть установлен только на указателе "****" или "***", при установке на других обозначениях из утюга может капать вода.
д) Перед началом глажки подождите, чтобы зажглась индикаторная лампа парогенератора (6). Если эта лампа погаснет во время глажки, и при этом не нарушается нормальная работа, она вновь автоматически включится, когда будет достигнуто нужное давление пара.
е) отрегулируйте термостат доски с помощью регулятора (3) в соответствии с типом ткани, предназначенной для глажки. Стандартное значение 70° - 80°C.
ж) Для выпуска пара из утюга нажмите кнопку (1) на утюге. Перед началом глажения с паром необходимо нажать кнопку подачи пара на утюге несколько раз, направив струю пара в сторону от поверхности гладильного стола и изделия, так как в начале из утюга будет капать вода, которая сконденсировалась от соприкосновения горячего пара с холодным шлангом, Нормальный пар будет поступать из утюга только после прогрева всей системы подачи пара. Такую же операцию необходимо проводить каждый раз после перерывов в работе (более 5 минут), которые сопровождаются охлаждением системы подачи пара. На протяжении всего процесса глажения нажимайте на педаль вакуума.
з) регулятор (19) служит для регулировки расхода выпускаемого пара.
и) для сборки и транспортировки гладильной доски действуют следующим образом: поддерживая стойку в вертикальном положении возьмитесь за ручку доски и разблокируйте "горизонтальную" систему зацепления (10). Поставив доску в вертикальное положение заблокируйте ее при помощи системы фиксации (11), затем отведите назад ножки опоры (14), чтобы сделать доску компактной.

ИНСТРУКЦИИ И РЕКОМЕНДАЦИИ

- не заполняйте паровой котел до самого патрубка.
- не отвинчивайте пробку (20), когда котел находится под давлением.
- перед тем как отвинтить пробку (20) для слива воды из котла через вентиль (18), удостоверьтесь, что внутри котла не осталось пара (для слива котла удалите кожух (17); перед началом работы обязательно установите кожух на место во избежание возможного случайного открывания котла).
- не оставляйте включенное устройство без присмотра на длительное время.
- в случае полного израсходования пара, выньте вилку из розетки электросети, подождите 20 минут, затем медленно отвинтите пробку (20), восстановите уровень воды и продолжайте работу.

РЕКОМЕНДАЦИИ ПО СОДЕРЖАНИЮ И УХОДУ ЗА ПАРОГЕНЕРАТОРОМ

1. При эксплуатации парогенератора используйте очищенную от механических примесей и умягчённую воду (воду с минимальным содержанием Кальция и Магния). Жесткость применяемой воды не должна превышать 1°Ж по ГОСТ 4151-72 Для справки жесткость воды в Московском регионе составляет около 5°Ж а в регионе Санкт-Петербурга 1°Ж по ГОСТУ
2. ЕЖЕДНЕВНО по окончании работы выпустите пар из парогнератора, отключив предварительно парогенератор от электросети, и слейте оставшуюся в парогенераторе воду.
3. ЕЖЕМЕСЯЧНО промывайте котел парогенератора чистой водой, два-три раза наливая и выливая воду
4.При использовании жесткой воды рекомедуется ЕЖЕМЕСЯЧНО чистить парогенератор средствами для очистки от известковых отложений (накипи) Применение этих средств должно производиться в соответствии инструкциями на эти средства.
5.Дефекты и неисправности в работе п/г, связанные с несоблюдением правил обслуживания и использованием неочищенной и жесткой воды **НЕ ЯВЛЯЮТСЯ ГАРАНТИЙНЫМ СЛУЧАЕМ.**

COMEL ЗАПЧАСТИ

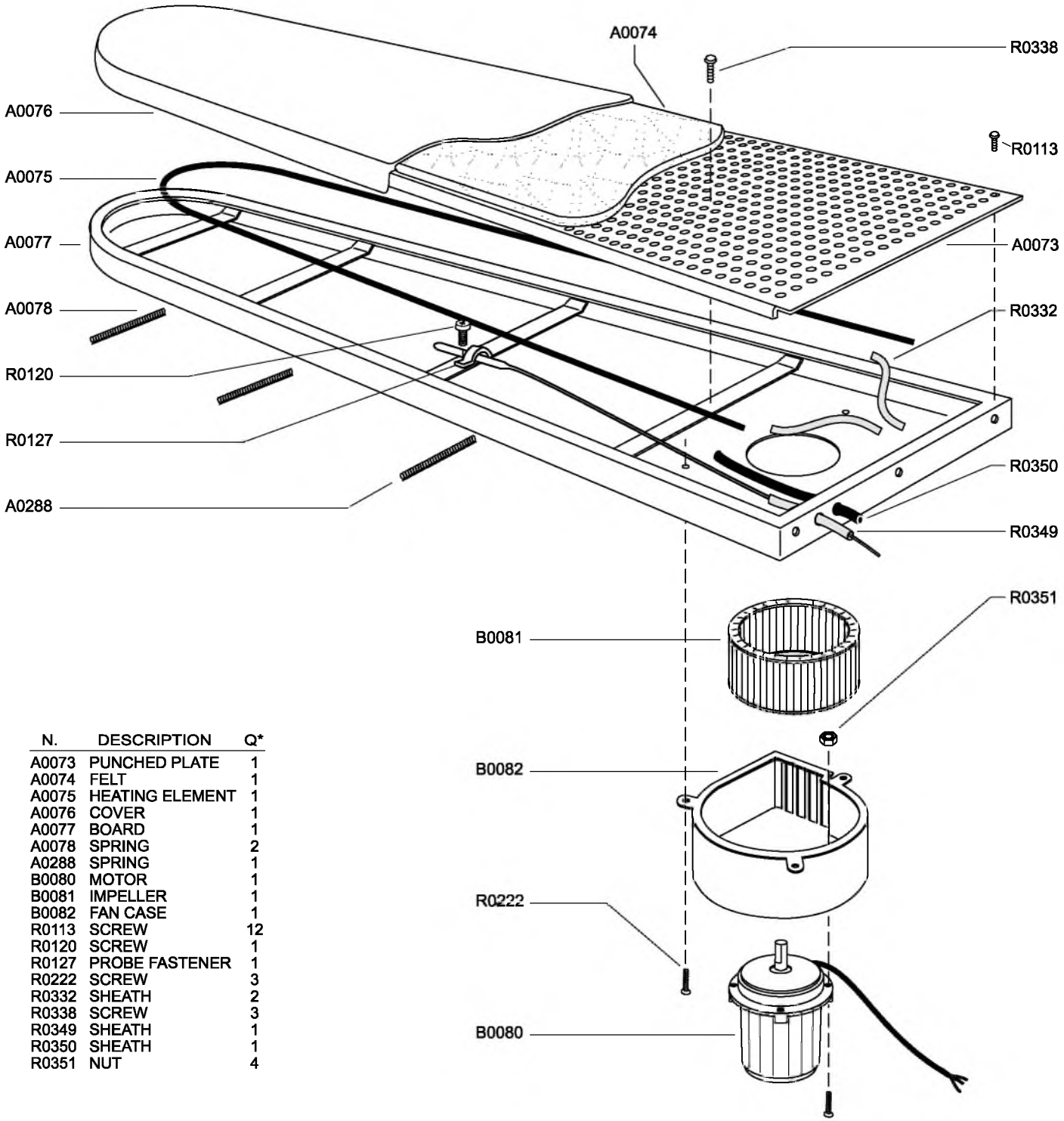

N.	DESCRIPTION	Q*
A0073	PUNCHED PLATE	1
A0074	FELT	1
A0075	HEATING ELEMENT	1
A0076	COVER	1
A0077	BOARD	1
A0078	SPRING	2
A0288	SPRING	1
B0080	MOTOR	1
B0081	IMPELLER	1
B0082	FAN CASE	1
R0113	SCREW	12
R0120	SCREW	1
R0127	PROBE FASTENER	1
R0222	SCREW	3
R0332	SHEATH	2
R0338	SCREW	3
R0349	SHEATH	1
R0350	SHEATH	1
R0351	NUT	4

BOILER IDENTIFYING PLATE

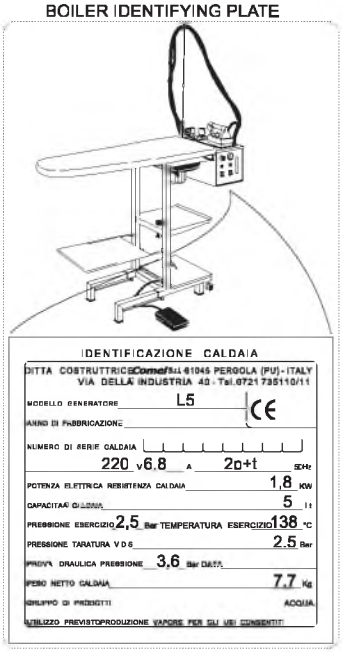

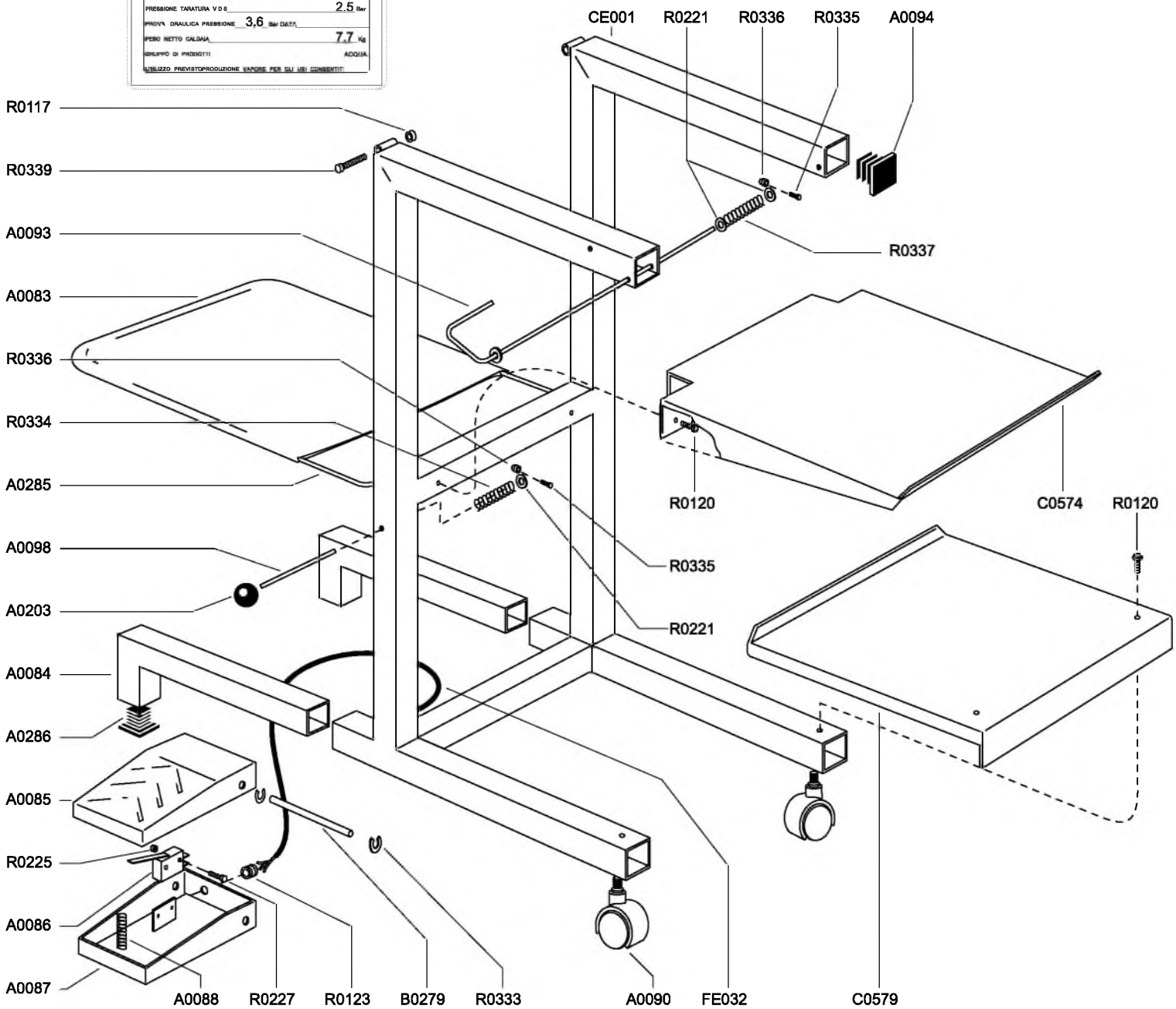

REF.	DESCRIPTION	Q*
A0083	UNDERCOVER TRAY	1
A0084	SLIDING FOOT	2
A0085	PEDAL UPPER PART	1
A0086	MICRO SWITCH	1
A0087	PEDAL LOWER PART	1
A0088	SPRING	1
A0090	CASTOR	2
A0093	HORIZONTAL BLOCKING ROD	1
A0094	BLANKING CAP	2
A0098	UPRIGHT BLOCKING ROD	1

REF.	DESCRIPTION	Q*
A0203	KNOB	1
A0285	FRAME FOR UNDERCOVER TRAY	1
A0286	BLANKING CAP	2
B0279	PEDAL ROD	1
CE001	BOARD FRAME	1
C0574	UPPER TRAY	1
C0579	LOWER TRAY	1
F0032	FLEX	1
R0117	NUT	2
R0120	SCREW	4

REF.	DESCRIPTION	Q*
R0123	FLEX TIGHTENING RING	1
R0221	WASHER	3
R0225	NUT	2
R0227	SCREW	2
R0333	SEIGER	2
R0334	SPRING	1
R0335	SCREW	2
R0336	NUT	2
R0337	SPRING	1
R0339	SCREW	2

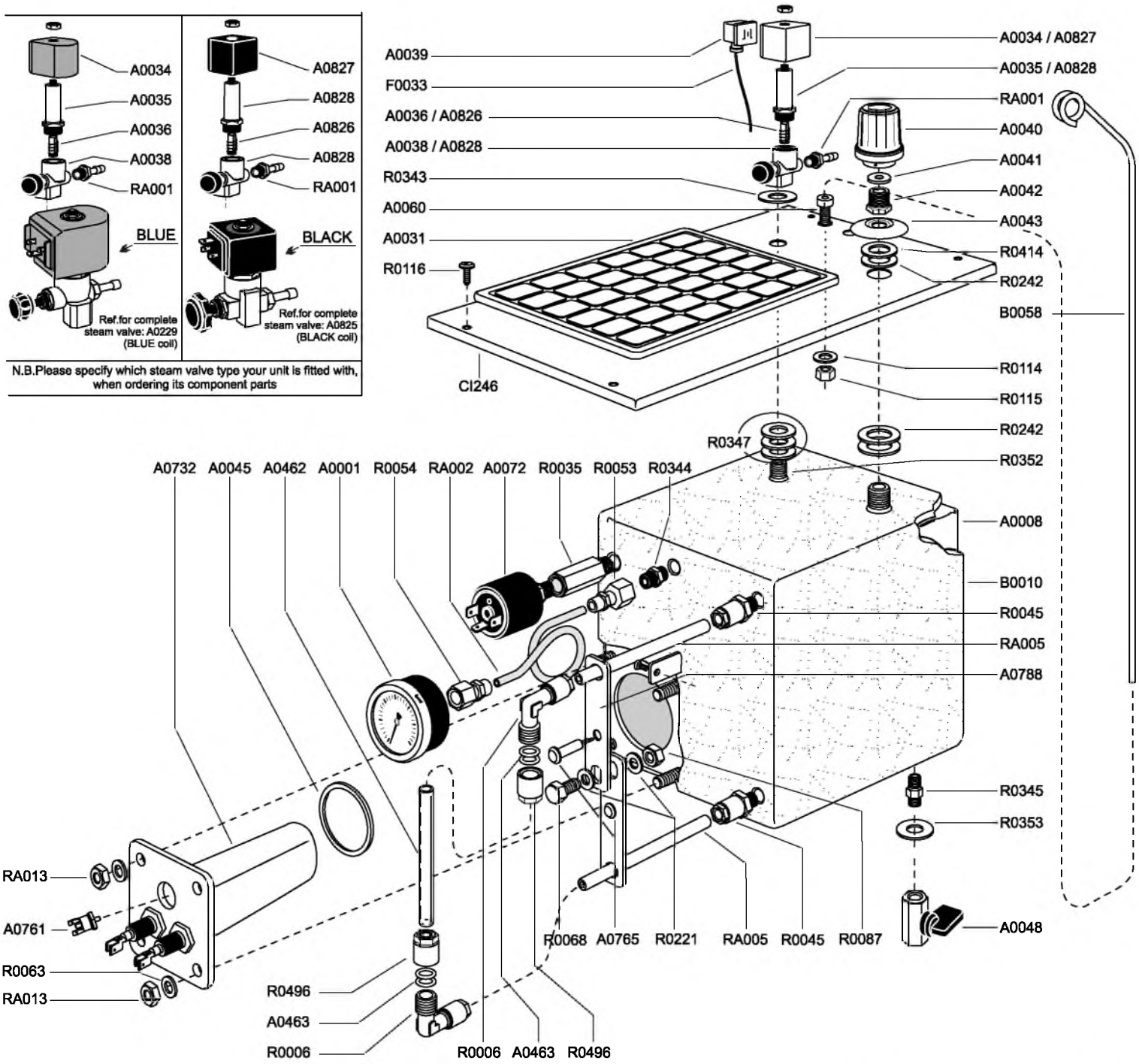

REF.	DESCRIPTION	Q**
A0001	PRESSURE GAUGE	1
A0008	INOX BOILER	1
A0031	IRON MAT	1
A0034*	COIL	1
A0035*	GUIDE	1
A0036*	PLUNGER	1
A0038*	STEAM VALVE CORE	1
A0039	CONNECTOR	1
A0040	FILLING TOP WITH GASKET	1
A0041	GASKET	1
A0042	FITTING	1
A0043	WASHER	1
A0045	GASKET	1
A0048	TAP	1
A0060	HOSE STAND SUPPORT	1

REF.	DESCRIPTION	Q**
A0072	PRESSURE SWITCH	1
A0229*	STEAM VALVE	1
A0462	WATER SIGHT GLASS	1
A0463	GASKET	4
A0732	HEATING ELEMENT	1
A0761	SAFETY THERMOSTAT	1
A0765	LAMP	2
A0788	SIGHT GLASS SUPPORT	1
A0825*	STEAM VALVE	1
A0826*	PLUNGER	1
A0827*	COIL	1
A0828*	STEAM VALVE CORE	1
B0010	BOILER INSULATION	1
B0058	HOSE STAND	1
CI246	PANEL	1

REF.	DESCRIPTION	Q**
F0033	FLEX	1
R0006	ELBOW	2
R0035	EXTENSION FITTING	1
R0045	FITTING	2
R0053	FITTING	1
R0054	FITTING	1
R0063	WASHER	4
R0068	SCREW	1
R0087	NUT	1
R0114	WASHER	1
R0115	NUT	1
R0116	SCREW	4
R0221	WASHER	2
R0242	WASHER	3
R0343	WASHER	1

REF.	DESCRIPTION	Q**
R0344	FITTING	1
R0345	FITTING	1
R0347	WASHER	3
R0352	FITTING	1
R0353	WASHER	1
R0414	GASKET	1
R0496	FITTING	2
RA001	HOSE JOINT	1
RA002	COPPER PIPE	1
RA005	COPPER PIPE	2
RA013	NUT	4

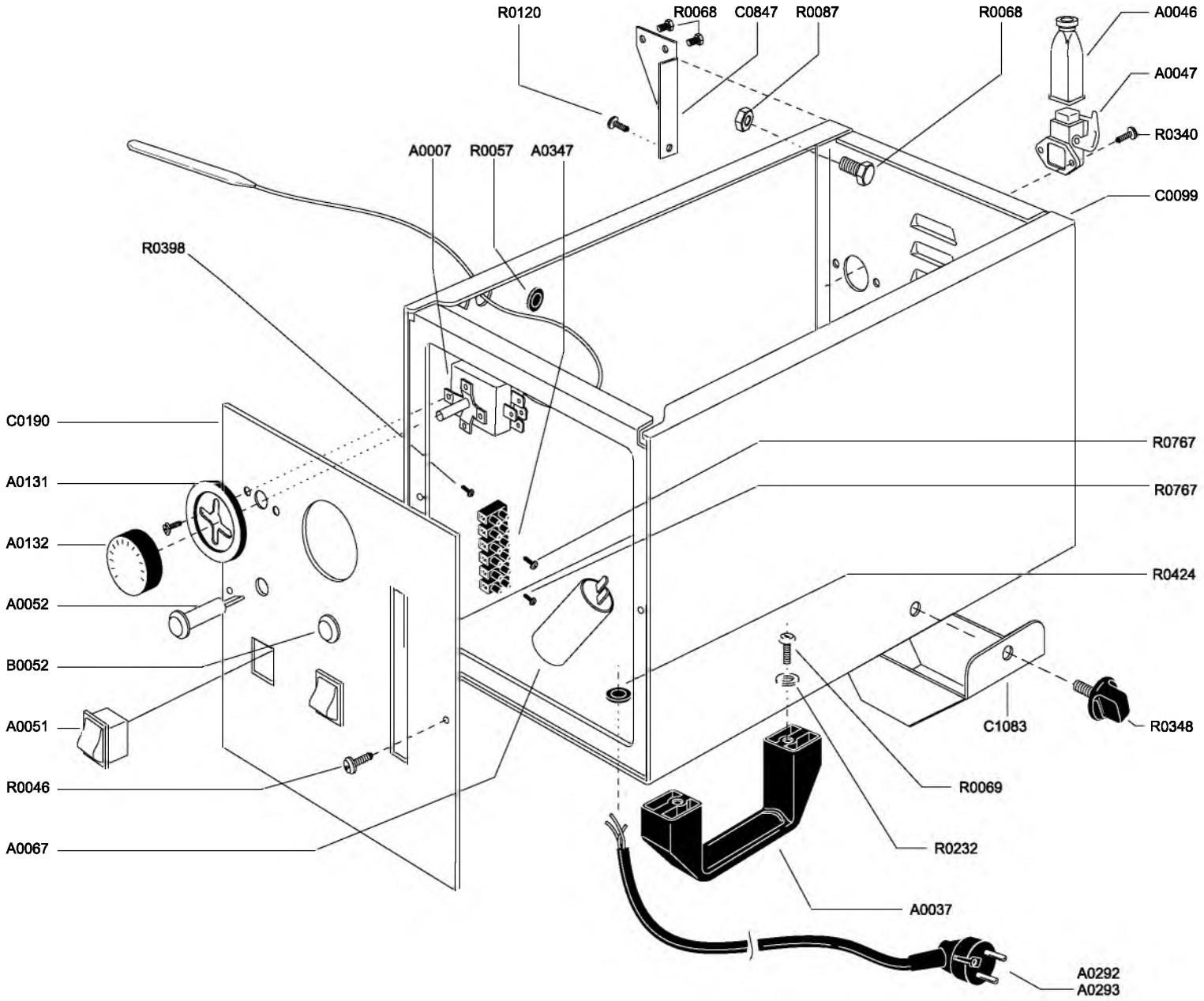

REF.	DESCRIPTION	Q*
A0007	Thermostat	1
A0037	Handle	1
A0046	Plug	1
A0047	Socket	1
A0051	Switch	2
A0052	Red warning light	1
A0067	Condenser	1
A0131	Thermostat rring	1
A0132	Thermostat knob	1
A0292	Flex with schuko plug	1

REF.	DESCRIPTION	Q*
A0293	Flex with Italian plug	1
A0347	Junction box	1
B0052	Green warning light	1
C0099	Case	1
C0190	Switchboard	1
C0847	Tag	1
C1083	Protection case	1
R0046	Screw	2
R0057	Rubber grommet	1
R0068	Screw	3

REF.	DESCRIPTION	Q*
R0069	Screw	2
R0087	Nut	3
R0120	Screw	1
R0232	Washer	2
R0340	Screw	2
R0348	Knob	1
R0398	Screw	1
R0424	Wire-tightening ring	1
R0767	Screw	2

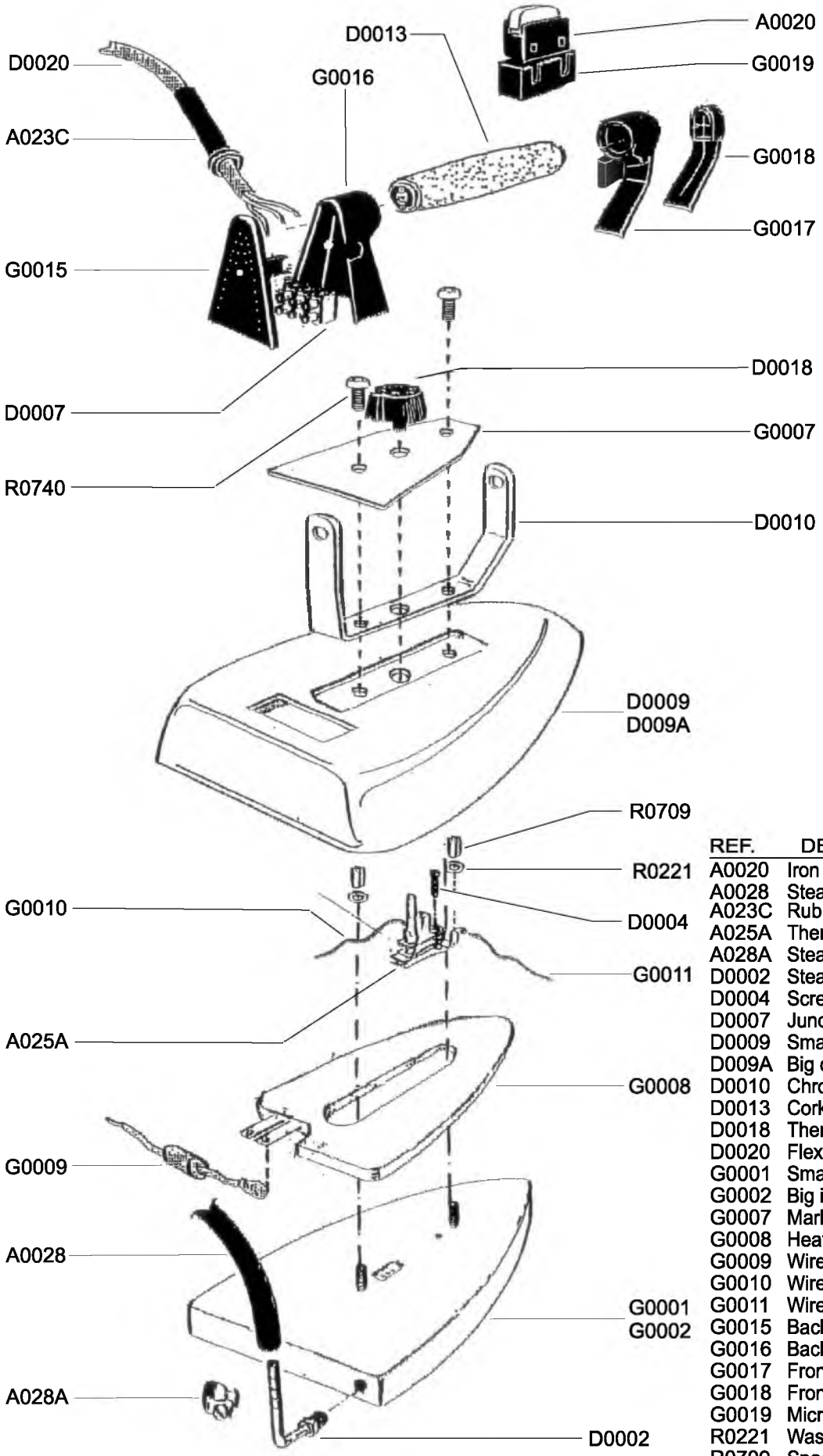

REF.	DESCRIPTION	Q*
A0020	Iron microswitch	1
A0028	Steam hose	1
A023C	Rubber sleeve	1
A025A	Thermostat	1
A028A	Steam hose clamp	1
D0002	Steam hose elbow	1
D0004	Screw	2
D0007	Junction box	1
D0009	Small chromium-plated cover	1
D009A	Big chromium-plated cover	1
D0010	Chromium-plated handle	1
D0013	Cork handle	1
D0018	Thermostat knob	1
D0020	Flex	1
G0001	Small iron base	1
G0002	Big iron base	1
G0007	Marked tag	1
G0008	Heating element	1
G0009	Wire	1
G0010	Wire	1
G0011	Wire	1
G0015	Back cap	1
G0016	Back handle support	1
G0017	Front handle support	1
G0018	Front cap	1
G0019	Microswitch holder	1
R0221	Washer	2
R0709	Spacing cylinder	2
R0740	Screw	2

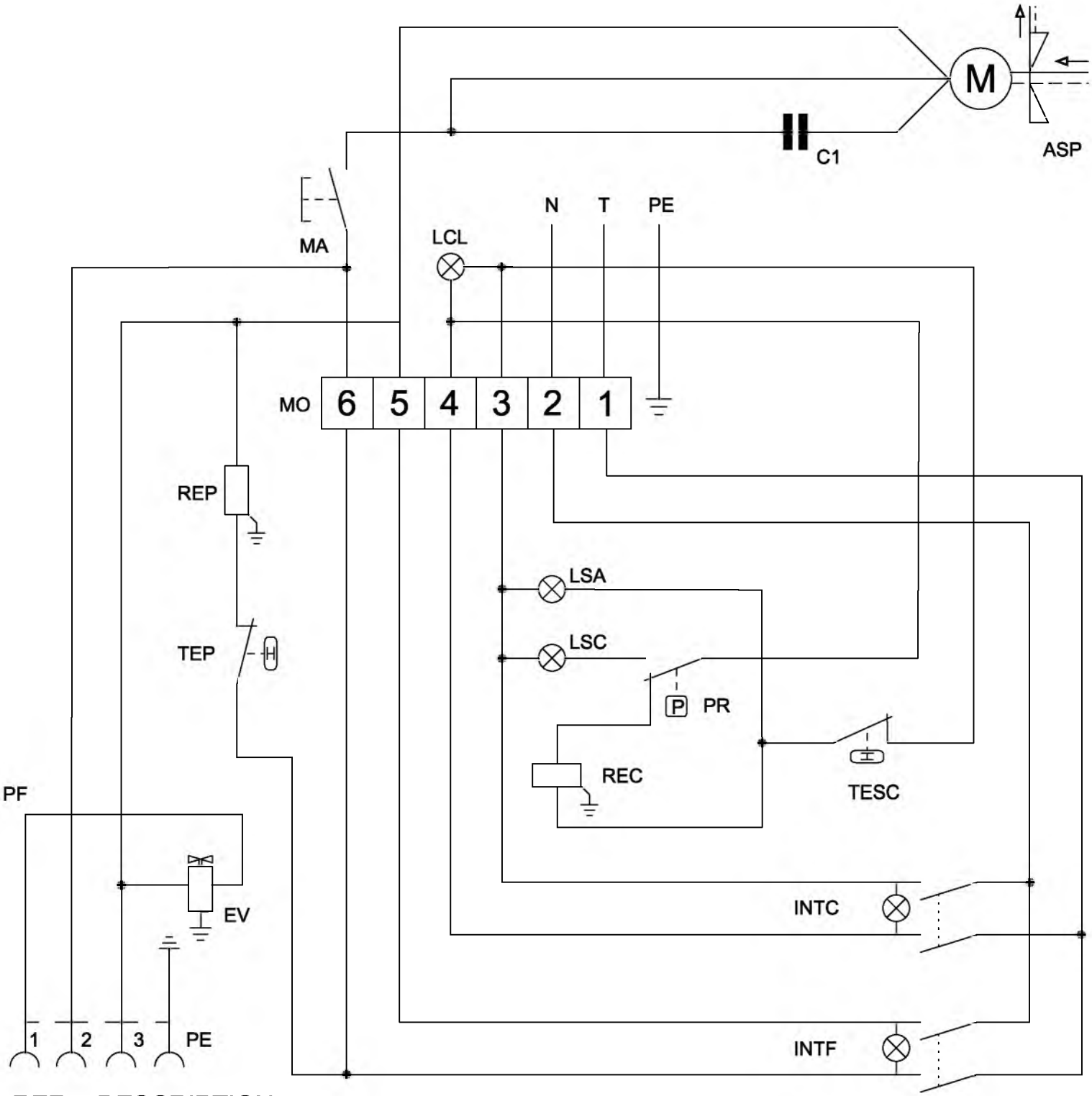

REF.	DESCRIPTION
INTF	IRON SWITCH
INTC	BOILER SWITCH
EV	STEAM VALVE
TEP	BOARD THERMOSTAT
REP	BOARD HEATING ELEMENT
PF	IRON SOCKET
PR	PRESSURE SWITCH
LSC	STEAM WARNING LIGHT
MA	PEDAL MICRO SWITCH
MO	CLAMP
LCL	WATER LEVEL LIGHT
REC	BOILER HEATING ELEMENT
TESC	BOILER THERMOSTAT
LSA	WATER WARNING LIGHT
C1	CONDENSER
ASP	SUCTIONING MOTOR
N	NEUTRAL WIRE
T	LIVE WIRES
PE	EARTH